

D Rollbildwände

MEGASCREEN S

MEGASCREEN

MEGASCREEN TOUR

TUBE

F Ecrans enroulables

MEGASCREEN S

MEGASCREEN

MEGASCREEN TOUR

TUBE

E Roller Screen Systems

MEGASCREEN S

MEGASCREEN

MEGASCREEN TOUR

TUBE

Gerriets

Inhaltsverzeichnis

Contents / Sommaire

Übersicht der Gerriets Rollbildwände 3
Aperçu des écrans enroulables Gerriets / Overview of Gerriets Roller Screen Systems

Rollbildwände 4
Ecrans enroulables / Roller Screen Systems

Carbon- oder Alurohr und Verbindung 4
Tube en carbone ou en aluminium et raccord / Carbon or Aluminium Tube and Connection

Verwendung 5
Application / Application

Bottom Roller Systems

4.1 MEGASCREEN S – Für fest installierte Mittelformate 6
Pour formats moyens fixes / Permanently Installed Medium Size Systems
- **Technik** / Technique / Technology 8
- **Zubehör** / Accessoires / Accessories 9
- **Steuerung** / Commande / Control 10

4.2 MEGASCREEN – Für fest installierte Großformate 12
Pour tous les grands formats fixes / Permanently Installed Large Size Systems
- **Technik** / Technique / Technology 14
- **Steuerung** / Commande / Control 17
- **Lieferumfang** / Contenu de la livraison / Standard Delivery 18
- **Zubehör** / Accessoires / Accessories 19

4.3 MEGASCREEN TOUR – Für Maximalformate 20
Pour les formats maximaux / For maximum formats
- **Technik** / Technique / Technology 22
- **Steuerung** / Commande / Control 25
- **Lieferumfang** / Contenu de la livraison / Standard Delivery 26
- **Zubehör** / Accessoires / Accessories 27

Top Roller Systems

4.4 TUBE – Für mittlere und große Formate 30
Pour petits et moyens formats / Medium and Large Scale Systems
- **Technik** / Technique / Technology 32
- **Steuerung** / Commande / Control 35
- **Lieferumfang** / Contenu de la livraison / Standard Delivery 36
- **Zubehör** / Accessoires / Accessories 37

Übersicht der Gerriets Rollbildwände

Aperçu des écrans enroulables Gerriets / Overview of Gerriets Roller Screen Systems

Leicht, schnell, demontierbar. Exklusiv bei Gerriets.

Bestens für den Festeinbau oder für den bedingt mobilen Einsatz geeignet.
Dies betrifft insbesondere folgende Anwendungsbereiche:
Auf-/Rückprojektionsflächen; Prospekte; optische und/oder akustische Trennvorhänge in Theater-, Opern- und Konzerthäusern; Kongresszentren; Tourneen und Messen.
Die Rohrelemente werden aus leichten, hochfesten Kohlefasern oder Aluminium gefertigt. Dies hat den Vorteil, dass große Rohrlängen bei geringstem Gewicht und hohe Spannweiten bei minimaler Durchbiegung möglich sind.

MEGASCREEN S
- Rohrlänge bis 8,0 m.
- Geschwindigkeit bis ca. 0,15 m/s.
- Für den Festeinbau. Zusammengebaut auch als ganze Einheit transportierbar.

MEGASCREEN
- Rohrlänge bis 24,0 m.
- Geschwindigkeit bis ca. 0,3 m/s.
- Für den Festeinbau.

MEGASCREEN TOUR
- Modulare Rohrlänge bis 30,0 m.
- Geschwindigkeit bis ca. 0,4 m/s.
- Beliebig oft demontierbar durch patentierte Verschlussklammern.

TUBE
- Modulare Rohrlänge bis 12,0 m.
- Geschwindigkeit bis ca. 0,9 m/s.
- Beliebig oft demontierbar durch patentierte Verschlussklammern.
- Erweiterung nachträglich möglich.

Légers, rapides, démontables. Exclusivité Gerriets.

Convient parfaitement à une installation fixe ou à une utilisation mobile occasionnelle.
Possibilités d'application :
Ecrans de projection (face ou rétro) ou toiles de séparation (visuelle ou acoustique) dans des théâtres, opéras, salles de concert, centres de congrès ou foires-expositions.
Les tubes d'enroulement sont composés de fibres carbone légères et ultra-résistantes ou en aluminium, permettant de réaliser des systèmes de grande portée, de faible poids et d'une flèche très réduite.

MEGASCREEN S
- Portée jusqu'à 8,0 m.
- Vitesse jusqu'à env. 0,15 m/s.
- Pour une installation fixe. Peut également être transporté sous forme d'un ensemble entièrement assemblé.

MEGASCREEN
- Portée jusqu'à 24,0 m.
- Vitesse jusqu'à env. 0,3 m/s.
- Pour une installation fixe.

MEGASCREEN TOUR
- Portée jusqu'à 30,0 m.
- Vitesse jusqu'à env. 0,4 m/s.
- Démontage facile grâce à des pattes de serrage brevetées.

TUBE
- Portée jusqu'à 12,0 m.
- Vitesse jusqu'à env. 0,9 m/s.
- Démontage facile grâce à des pattes de serrage brevetées.
- Système modulable.

Lightweight, fast, portable. Exclusively by Gerriets.

Ideally suited for permanent installation or for limited mobile use.
This applies in particular to the following applications:
front and rear projection surfaces; backdrops; visual and acoustic separation in theatres, operas and concert halls; congress centres; tours and exhibitions.
The tube elements are made of lightweight, high-strength carbon fibers or aluminium. This has the advantage that large tube lengths and lowest weight as well as large spans and minimum deflection are possible.

MEGASCREEN S
- Tube length up to 8.0 m (26'2").
- Speeds up to approx. 0.15 m/s (6"/sec).
- For permanent installation. Can also be transported as a complete assembled unit.

MEGASCREEN
- Tube length up to 24.0 m (78'7").
- Speeds up to approx. 0.3 m/s (12"/sec).
- For permanent installations.

MEGASCREEN TOUR
- Tube length up to 30.0 m (98'4").
- Speeds up to approx. 0.4 m/s (16"/sec).
- Patented coupling device makes installation and disassembly easy.

TUBE
- Tube length up to 12.0 m (39'4").
- Speeds up to approx. 0.9 m/s (35"/sec).
- Patented coupling device makes installation and disassembly easy.
- System is easily expandable.

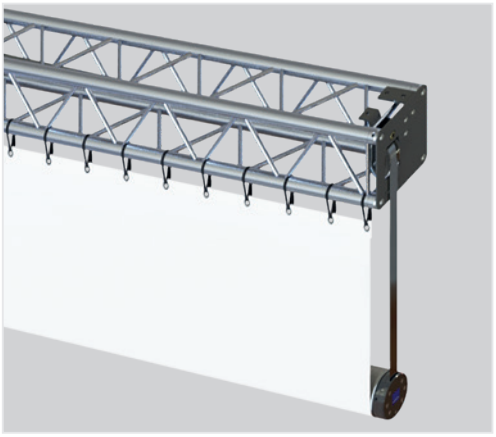

MEGASCREEN S

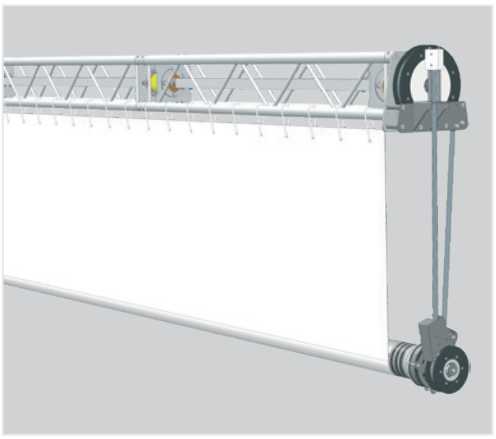

MEGASCREEN

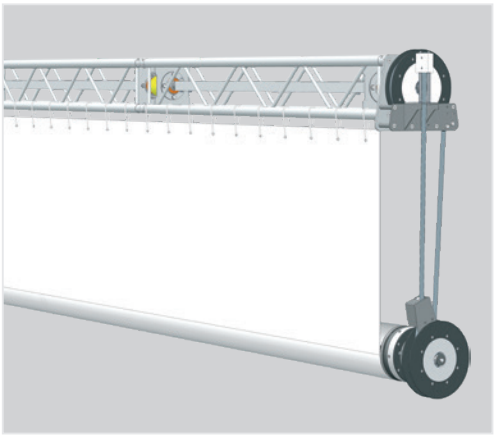

MEGASCREEN TOUR

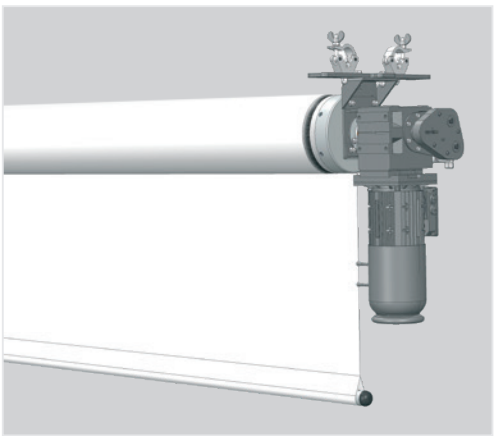

TUBE

Rollbildwände

Ecrans enroulables / Roller Screen Systems

TUBE und MEGASCREEN TOUR passen sich durch ihre einfache Montagetechnik räumlichen Verhältnissen flexibel an.
MEGASCREEN TOUR und MEGASCREEN sind die einzigen Produkte dieser Art mit Bemessung der Trag- und Sicherungsbänder nach DIN 56950-4 und DIN EN 17206.

Alle Rollbildwandsysteme können mit Gerriets-Steuerungen aus der Serie G-FRAME 54 bedient werden. Über ein Drehpotenziometer lässt sich die Geschwindigkeit stufenlos voreinstellen.
Außerdem sind Ausführungen mit drei programmierbaren Zwischenpositionen und/oder DMX-Schnittstelle möglich.
! Bei DMX-Ansteuerung ist die Anlage nicht mehr CE-konform.

Unsere Rollbildwände können, je nach Anwendungs- und Projektionsart, mit individuell konfektionierten Projektionsfolien aus unserem Screens-Sortiment oder auch mit Textilien aus unserer Collection ausgestattet werden. Bitte beachten Sie dazu die einzelnen Produkthinweise.

Grâce à une technique de montage simple, les systèmes TUBE et MEGASCREEN TOUR s'adaptent aisément à différents espaces.
Les systèmes MEGASCREEN TOUR et MEGASCREEN sont les seuls produits de ce type avec des bandes d'entraînement et de sécurité répondant aux normes DIN 56950-4 et DIN EN 17206.

Tous les systèmes sont compatibles avec les unités de commande Gerriets de la série G-FRAME 54 et disposent d'un potentiomètre pour le réglage de la vitesse.
Des versions avec trois positions intermédiaires programmables et / ou une carte DMX sont disponibles.
! Un branchement par DMX rend caduc le certificat de conformité européen.

Suivant l'application ou le système de projection, nos écrans enroulables peuvent être équipés d'un plastique ou d'un textile de notre Collection.
Veuillez noter à ce sujet les informations relatives à nos produits.

TUBE and MEGASCREEN TOUR are designed for easy assembly in limited spaces.
MEGASCREEN TOUR and MEGASCREEN are the only systems of this type engineered with brace and safety straps according to DIN 56950-4 and DIN DIN EN 17206.

All roller screen systems can be operated with Gerriets G-FRAME 54 control systems.
The speed can be preset via a rotary potentiometer. In addition, versions with three programmable intermediate positions and/or DMX are possible.
! With DMX control, the system no longer conforms with CE.

All our roller screen systems can be equipped with custom Gerriets projection screens. In addition to our projection screens, certain projection textiles can be used. Please consult our textile product data for approved uses.

Carbon- oder Alurohr und Verbindung

Tube en carbone ou en aluminium et raccord / Carbon or Aluminium Tube and Connection

MEGASCREEN S und MEGASCREEN

1 Besitzt nur aus transporttechnischen Gründen Verbindungsmuffen. Das System ist nicht für häufige Demontagen ausgelegt. Das Carbonrohr der MEGASCREEN kann auch einteilig bis zu einer Länge von 18,0 m gefertigt werden und bei der MEGASCREEN S ein Alurohr von bis zu 8,0 m.

MEGASCREEN S et MEGASCREEN

1 Manchons conçus pour le transport et une installation fixe. Ce système n'est pas prévu pour supporter des démontages fréquents. Le tube en fibre de carbone du MEGASCREEN peut également être fabriqué d'un seul tenant jusqu'à une longueur de 18,0 m.
Pour le MEGASCREEN S, un tube en aluminium peut être fabriqué jusqu'à une longueur de 8,0 m.

MEGASCREEN S and MEGASCREEN

1 Tube sleeves prior to transport and connection for installation. This system is intended for permanent installation only; not intended for repeated assembly and disassembly. The carbon-fibre tube of the MEGASCREEN can also be manufactured in one piece up to a length of 18.0 m (59'1"). For the MEGASCREEN S, an aluminium tube can be manufactured up to a length of 8.0 m (26'2").

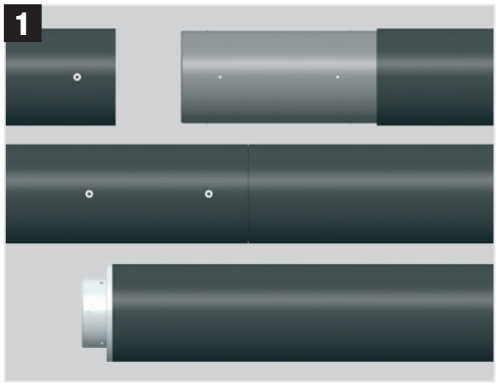

TUBE und MEGASCREEN TOUR

2 Sorgen für sichere Verbindungen: Montagestöße im Carbonrohr und Verschlussklammern aus hochwertigem Stahl.
3 Zwei miteinander fest verbundene Rohrmodule.

TUBE et MEGASCREEN TOUR

2 Raccords fiables : éléments de raccordement moulés dans le tube et pattes de serrage usinés en acier.
3 Deux modules fermement raccordés l'un à l'autre.

TUBE and MEGASCREEN TOUR

2 Claw brackets ensure secure, perfectly aligned connections between two tube sections.
3 Secure connection of two tube sections.

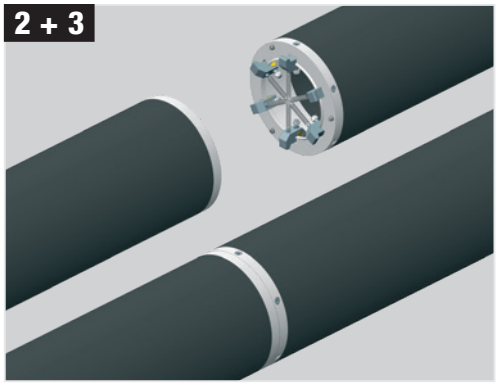

Verwendung
Application / Application

	MEGSCREEN S	MEGASCREEN		MEGASCREEN TOUR			TUBE
Bottom Roller Systems	√	√		√			–
Top Roller Systems	–	–		–			√
Aufprojektion / Projection face / Front Projection 	√	√		√			√
Rückprojektion / Rétroprojection / Rear Projection 	√	√		√			–
Max. Behanghöhe / Hauter max. de la toile / Max. Screen Surface Hight 	6,5 m (21'3")	15,0 m (49'2")		15,0 m (49'2")			9,0 m (29'5")
Max. Behangbreite / Largeur max. de la toile / Max. Screen Surface Width 	7,95 m (26'1")	≤ 23,9 m (78'5")		≤ 29,9 m (98'1")			≤ 11,9 m (39'0")
Behang / Toile / Layer*							
Verstärkte Gewebe / Tissus renforcés / Reinforced Fabric	–	–		–			√
Alle Gerriets Weich-PVC Projektionsfolien / Tous les écrans de projection Gerriets en PVC souple / All Gerriets soft PVC projection screens	√	√		√			√
Textilien / Textiles / Textiles ISOLDE CS / BW (längs/quer / horizontale/verticale / lenghtswise/crosswise)	√	√		√			√ ≤ 12 x 5 m (39'4" x 16'4")
Technische Angaben / Données techniques / Technical Data							
Motorleistung / Puissance moteur / Motor Power	0,65 kW	1,5 kW	2,2 kW	1,5 kW	2,2 kW	3,0 kW	1,5 kW
v_{max} / Speed 	0,15 m/s (5.9"/sec)	0,3 m/s (11.8"/sec)		0,4 m/s (15.7"/sec)			0,9 m/s (35"/sec)
Motorgewicht / Poids moteur / Motor Weight 	15 kg (33 lbs)	74 kg (163 lbs)	89 kg (196 lbs)	74 kg (163 lbs)	89 kg (196 lbs)	109 kg (240 lbs)	60 kg (132 lbs)
Max. Behanggewicht / Max. poids de la toile / Max. Screen Surface Weight 	40 kg (88 lbs)	102 kg (225 lbs)		126 kg (278 lbs)			60 kg (132)**

* Gerne beraten wir Sie bei der Auswahl des am besten geeigneten Behanges für Ihre Anwendung /
Veuillez nous consulter pour le type de toile le plus adapté par rapport à votre application /
We are happy to advise you in the selection of the most suitable layer for your application

** Gemäß Tabelle S. 36 / Voir tableau p. 36 / According to table p. 36

4.1 MEGASCREEN S



Photo ©: Zymo Research Europe GmbH – Umkirch, Germany / Roller Screen System MEGASCREEN S 5 m (5.5 yds)

4.1 MEGASCREEN S – Für fest installierte Mittelformate

Pour formats moyens fixes / Permanently Installed Medium Size Systems

MEGASCREEN S ist ein Rollbildwandsystem für mittlere Formate mit Rohrlängen von 3,0 bis 8,0 m und Behanghöhen bis 6,0 m bei einer Hubgeschwindigkeit von ca. 0,15 m/s.

Die modulare Aluminium-Wickelwelle (Ø 150 mm) liegt unten und spannt den Behang über eine integrierte Wickelfeder selbst. Ein Tab-Tension-System ist nicht erforderlich – das Ergebnis ist eine hervorragende Planlage, besonders bei Weich-PVC-Projektionsfolien.

Die Anlage wird mit vormontiertem Behang geliefert und werkseitig in Betrieb genommen und eingestellt.

Konzipiert und bemessen nach DIN EN 17206.

MEGASCREEN S est un système d'écran enroulable pour formats moyens, avec des tubes de 3,0 à 8,0 m, une hauteur de toile jusqu'à 6,0 m et une vitesse de déroulement d'env. 0,15 m/s.

Le tube d'enroulement modulaire en aluminium (Ø 150 mm) se trouve en bas et tend lui-même la toile grâce à un ressort intégré. Aucun système tab-tension n'est nécessaire – la toile reste parfaitement plane, en particulier avec les écrans en PVC souple.

Le système est livré avec la toile prémontée, mis en service et réglé en usine.

Conçu et dimensionné selon DIN EN 17206.

MEGASCREEN S is a roller screen system for medium formats with tube lengths from 3.0 to 8.0 m (9'10" to 26'3"), screen heights up to 6.0 m (19'8") and a lifting speed of approx. 0.15 m/s (5.9"/sec).

The modular aluminium roller tube (Ø 150 mm / 5.9") is located at the bottom and tensions the screen itself by means of an integrated winding spring. No tab-tension system is needed – the result is a perfectly flat surface, especially with soft PVC projection screens.

The system is delivered with the screen pre-mounted, commissioned and adjusted at the factory.

Designed and manufactured according to DIN EN 17206.

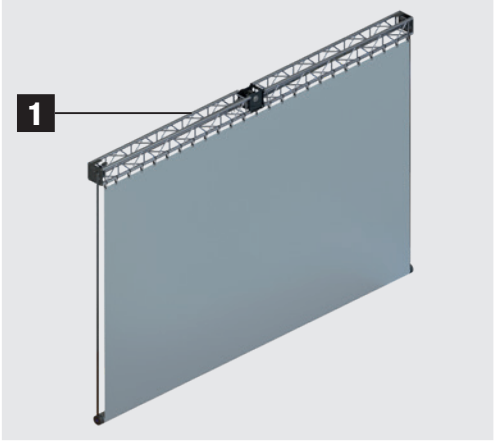

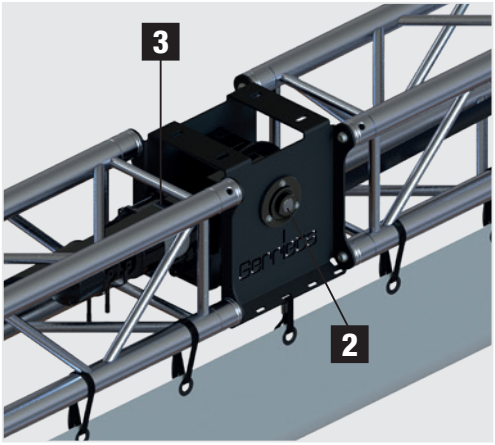

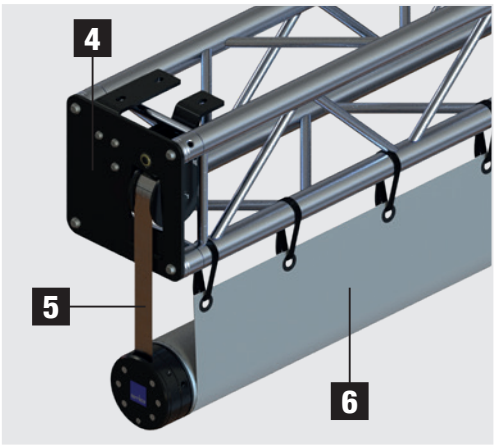

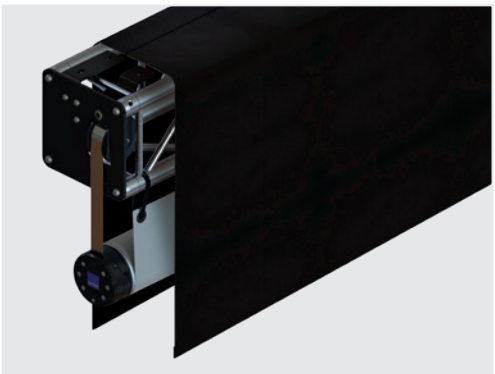

MEGASCREEN S mit Soffitte aus SATIN CS / avec frise / with border (24000 049x1)

Details

1 Aluminium-Traverse zur Befestigung des Behangs mit Gerriets Klemmschloss-Zurrgurten.
2 Der mit Doppelbremse ausgestattete Antrieb mit Bobine ist mittig in der Traverse montiert.
3 Getriebe-Endschalter mit Vorend-, Betriebsend- und Notendschalter (oben / unten).
4 Ableitrollen-Einheit mit Montagebohrungen als Abhängeposition.
5 Tragband mit Bandlängenausgleich über Nivellierschraube (± 10 mm).
6 Modulare Aluminium-Wickelwelle Ø 150 mm mit Zwischenring zum Nachspannen der Wickelfeder.

Détails

1 Poutre en aluminium pour la fixation de la toile avec des sangles d'arrimage Gerriets.
2 Le moteur avec bobine, équipé de deux freins, est monté au milieu de la poutre.
3 Fins de course à engrenage : préfin de course, FC de service et FC de sécurité (haut / bas).
4 Unité de poulie de renvoi avec perçages servant de point de suspension.
5 Bande de levage avec compensation de longueur par vis de nivellement (± 10 mm).
6 Tube d'enroulement modulaire en aluminium Ø 150 mm avec bague intermédiaire pour retendre le ressort.

Details

1 Aluminium truss for attaching the screen with Gerriets camlock straps.
2 Motor with spool and double brake, mounted in the centre of the truss frame.
3 Geared limit switches with prelimit, operating limit and emergency limit switches (top / bottom).
4 Deflection pulley unit with mounting holes as suspension point.
5 Lifting band with band length compensation via levelling screw (± 10 mm).
6 Modular aluminium roller tube Ø 150 mm with intermediate ring for re-tensioning the winding spring.

Prüfung und Abnahme

MEGASCREEN S ist optimal auf die Prüfung und Abnahme durch Sachverständige vorbereitet. Gerriets unterstützt den gesamten Abnahmeprozess und stellt alle notwendigen Unterlagen zur Verfügung.

Vérification et réception

MEGASCREEN S est préparé de manière optimale pour le contrôle et la réception par un expert. Gerriets accompagne l'ensemble du processus de réception et fournit tous les documents nécessaires.

Inspection and acceptance

MEGASCREEN S is ideally prepared for inspection and acceptance by certified experts. Gerriets supports the entire acceptance process and provides all necessary documentation.

4.1 MEGASCREEN S

Technik / Technique / Technology

- Motor 3 x 230 / 400 VAC, 0,65 kW, mit Doppelbremse.
- Hubgeschwindigkeit ca. 0,15 m/s, über Potenziometer stufenlos reduzierbar.
- Bildwandmaße: bis 7,95 x 6,5 m (b x h). Sonderformate auf Anfrage.
- Standard-Rohrlängen von 3,0 bis 8,0 m in Schritten von 1,0 m.
- Die Wickelwelle wickelt den Behang auf und ab und befindet sich im ausgerollten Zustand am unteren Ende der Bildwand.
- Selbstspannend: Vorspannung der Wickelfeder über Zwischenring an der Wickelwelle justierbar – kein Tab-Tension-System erforderlich.
- Komfortable Feinausrichtung der Wickelwelle im herabgefahrenen Zustand über Nivellierschrauben.
- Optional mit zusätzlichem Inkremental- oder Absolutwert-geber.

Zur unten aufgeführten Zeichnung:
- Abhängung über die Traverse, an der Antriebs- und jeder Ableitrollen-Einheit oder mit Dreiecksabhängung (Zubehör).
- Bei zwei Abhängepunkten empfehlen wir ca. 1,0 m (± 0,2 m) Abstand vom Traversenende – für alle Anlagenbreiten von 3,0 bis 8,0 m.

- Moteur 3 x 230 / 400 VAC, 0,65 kW, avec double frein.
- Vitesse d'env. 0,15 m/s, réductible en continu via un potentiomètre.
- Dimensions des écrans : jusqu'à 7,95 x 6,5 m (l x H). Dimensions spéciales sur demande.
- Longueurs de tube standard de 3,0 à 8,0 m, par pas de 1,0 m.
- Le système fonctionne à la polichinelle : le tube enroule / déroule la toile et se trouve en bas lorsque la toile est déployée.
- Autotendeur : la prétension du ressort se règle via une bague intermédiaire sur le tube – aucun système tab-tension nécessaire.
- Réglage fin du tube en position basse grâce aux vis de nivellement.
- En option avec codeur incrémental ou absolu supplémentaire.

Schéma :
- Suspension par la poutre, sur l'unité d'entraînement et chaque unité de renvoi ou avec la suspension triangulaire (accessoire).
- Avec deux points de suspension, nous recommandons env. 1,0 m (± 0,2 m) depuis l'extrémité de la poutre – pour toutes les largeurs de 3,0 à 8,0 m.

- 3 x 230 / 400 VAC motor, 0.65 kW, with double brake.
- Lifting speed approx. 0.15 m/s (5.9"/sec), continuously reducible via potentiometer.
- Screen sizes up to 7.95 x 6.5 m (26'1" x 21'3"). Custom screen sizes available upon request.
- Standard tube lengths from 3.0 to 8.0 m in 1.0 m increments.
- The roller tube rolls the screen up and down. When unrolled, the tube is at the bottom of the screen.
- Self-tensioning: pre-tension of the winding spring is adjusted via an intermediate ring on the tube – no tab-tension system needed.
- Easy levelling of the roller tube in lowered position via levelling screws.
- Optionally with additional incremental or absolute encoder.

Regarding the graph below:
- Suspension via the truss, at the drive and each deflection pulley unit, or with the triangular suspension (accessory).
- For two suspension points we recommend approx. 1.0 m (± 0.2 m) from the end of the truss – for all system widths from 3.0 to 8.0 m.

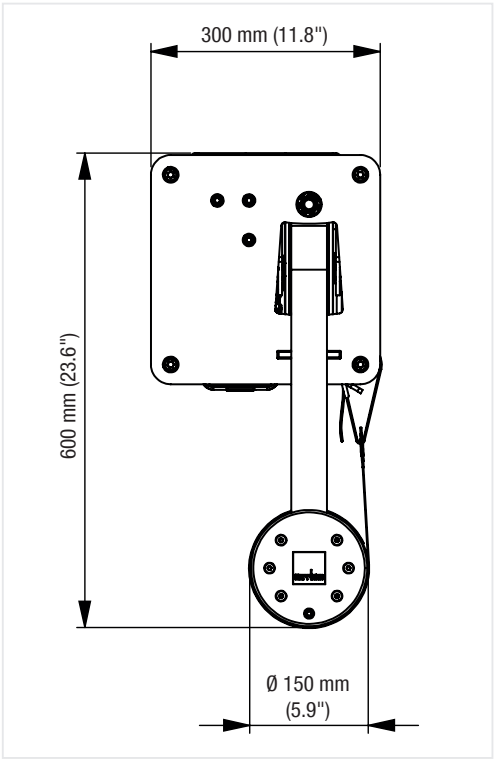

Seitenansicht mit Wickelwelle Ø 150 mm / Vue latérale avec tube Ø 150 mm / Side view with roller tube Ø 150 mm

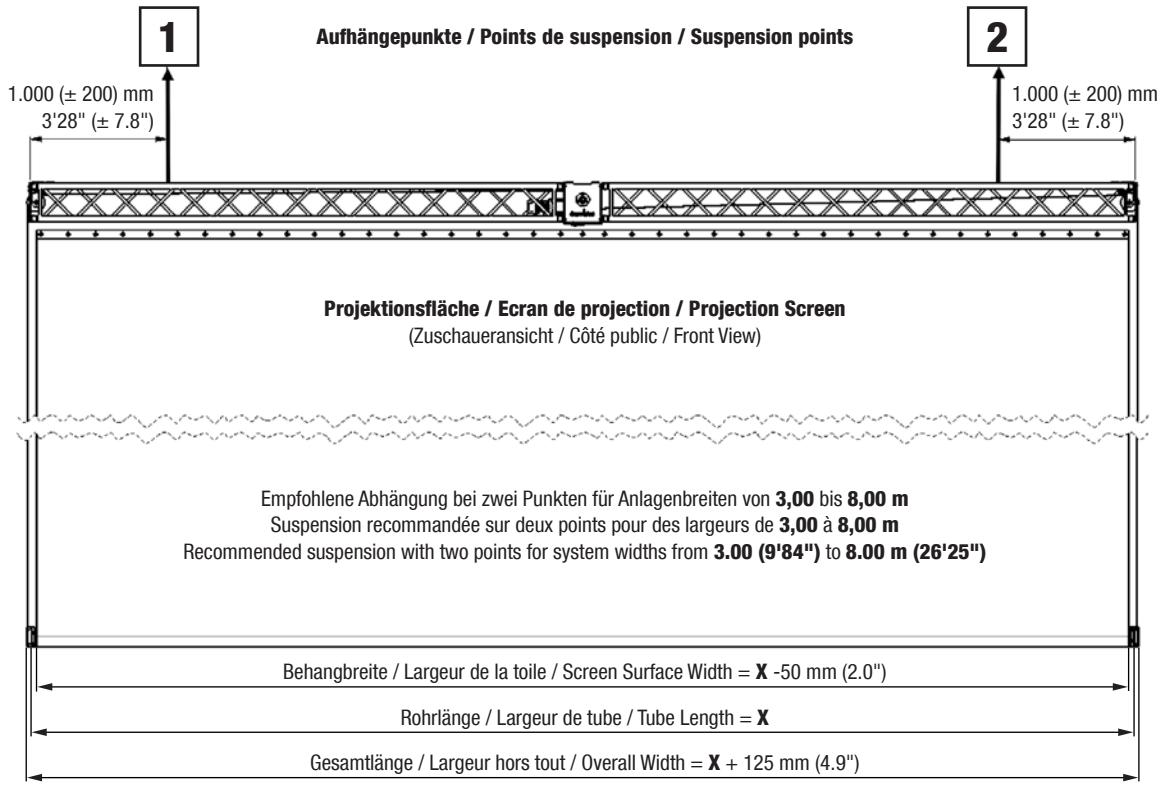

Schematische Darstellung des Systems / Représentation schématique du système / Schematic representation of the system

4.1 MEGASCREEN S

Technik / Technique / Technology

Zur unten stehenden Tabelle:
- Das max. Behanggewicht für alle Breiten beträgt 40 kg (ELL/R).
- Sondergrößen auf Anfrage.

! Für geeignete Behänge bitten wir um Rücksprache.

* Gesamtgewicht entspricht den kumulierten Gewichten von: Rohrmodulen, Traversenkonstruktion, Traversenbefestigung und Motor ohne Anschlusskabel (9 kg), Steuerung (16,5 kg) und Behang.

Concerne le tableau ci-dessous :
- Le poids maximal d'une toile est limité à 40 kg (ELL/R) pour toutes les largeurs.
- Dimensions spéciales sur demande.

! Nous consulter pour le choix de toiles utilisables.

* Le poids total comprend : les tubes, les poutres carrées avec mécanique intégrée et le moteur. Ne sont pas compris l'unité de commande (16,5 kg), les câbles (9 kg) et l'écran de projection.

Regarding the table below:
- Maximum screen surface weight must not exceed 40 kg (88 lbs) (ELL/R).
- Custom sizes available upon request.

! Please contact us for choosing suitable surfaces.

* Total weight includes: Tube sections, truss frame, truss frame mounting plate and motor. Not included in weight: cable (9 kg / 19.8 lbs), control unit (16.5 kg / 36.4 lbs) and screen surface.

Technische Daten Motoreinheit / Données techniques moteurs / Technical Data Motor

	0,55 kW
V	max. 0,15 m/s (max. 5.9"/sec)
	3 x 230 / 400 VAC / 50 Hz 4,1 / 2,4 A
ON OFF	S3 - max. 20 Schaltungen / commutations / switching cycles per h
IP	IP 54
	Steuerungsanschluss – Steckverbinder / Connexion de commande – connecteur / Control Connection – connector: 25 m (27.3 yds) Kabel / câble / cable

Standardaufteilung / Configurations standard / Standard Specifications

Art. / Réf.	X m	X ft/in	m	ft/in	L m	L ft/in	kg*	lbs*
24000 04031	3	9'10"	2,95	9'8"	1,5 + 1,5	4'11"+ 4'11"	170	375
24000 04041	4	13'1"	3,95	13'0"	1,5 + 1 + 1,5	4'11"+ 3'3" + 4'11"	180	397
24000 04051	5	16'5"	4,95	16'3"	1,5 + 2 + 1,5	4'11"+ 6'7" + 4'11"	190	419
24000 04061	6	19'8"	5,95	19'6"	1,5 + 3 + 1,5	4'11"+ 9'10" + 4'11"	200	441
24000 04071	7	23'0"	6,95	22'10"	1,5 + 4 + 1,5	4'11"+ 13'31" + 4'11"	210	463
24000 04081	8	26'3"	7,95	26'1"	1,5 + 5 + 1,5	4'11"+ 16'5" + 4'11"	220	485

Technische Daten / Données techniques / Technical Data

Tragfähigkeit / Charge / Load capacity (ELL/R)	40 kg (88 lbs)
Hubhöhe / Hauteur de levage / Stroke	max. 6,0 m (19'8") Auftragsbezogen abweichend / variable / order specific
Gesamtlänge / Largeur hors tout / Overall Width	Rohrlänge / Largeur de tube / Tube Length **X** + 125 mm (4.9")
Behangbreite / Largeur de la toile / Screen Surface Width	Rohrlänge / Largeur de tube / Tube Length **X** - 50 mm (2.0")
Einbauraum / Volume de montage nécessaire / Integration Clearance	L = **X** + 250 mm (9.8") / T / P / D = 350 mm (13.8") / H = 600 mm (23.6")
Umgebungstemperatur / Température ambiante / Ambient temperature	Betrieb / Service / Operation: min. +20 °C / Stillstand / Arret / Stand still: +5 °C - +40 °C
Einsatz / Utilisation / Use	nur trockene Innenräume / intérieur sec uniquement / dry indoor areas only
Normen / Normes / Standards	DIN EN 17206 (UC1), DIN 56950-4

Zubehör / Accessoires / Accessories

Art. / Réf.			
43030 00201	Dreiecksabhängung: Traversenbefestigung mit 3 Half Coupler 750 kg (TÜV geprüft) und Anschlagpunkt	Suspension triangulaire : platine avec 3 colliers simples 750 kg (certifié TÜV) et anneau de suspension	Triangular suspension: truss mounting plate with 3 half couplers 750 kg (1.653 lbs)(certified by German TÜV)
41070 00602	Klemmschloss-Zurrgurt zur Befestigung des Behangs	Sangle d'arrimage pour la fixation de la toile	Camlock strap for attaching the screen
24000 04931 - 04981	Soffitte / Abdeckung aus SATIN CS, schwarz, für 3,00 - 8,00 m (Art.-Nr. **24000 049x1**, **X** = Breite in m). Verdeckt die eingefahrene Wickelwelle, Höhe ca. 35 cm, mit Bindeband und Klett	Frise / cache en SATIN CS noir, pour 3,00 - 8,00 m (réf. **24000 049x1**, **X** = largeur en m). Masque le tube en position haute, hauteur env. 35 cm, attaches et velcro	Border / cover made of black SATIN CS, for 3.00 (9'84") - 8.00 m (26'25") (item no. **24000 049x1**, **X** = width in m). Conceals the retracted roller tube, drop approx. 35 cm (13.8"), ties and hook-and-loop
42020 00101	SCREEN-CARE: Reinigungsset für PVC-Projektionsfolien	SCREEN-CARE : kit de nettoyage pour écrans de projection PVC	SCREEN-CARE: cleaning kit for PVC projection screens

4.1 MEGASCREEN S

Steuerung / Commande / Control

G-FRAME 54 Steuerung für MEGASCREEN S

- Fahren AUF / AB über versenkte Tasten im Totmannbetrieb.
- Geschwindigkeit über ein Drehpotenziometer stufenlos reduzierbar.
- Not-Aus-Taster, abschließbarer Hauptschalter und Schlüsselschalter zum Freifahren der Notendpositionen.
- Spezieller Modus zur Prüfung der Sicherheitsfunktionen.
- Optional mit zweiter Bedienstelle und / oder DMX-Schnittstelle* (3 Kanäle: Auf, Ab, Geschwindigkeit; DMX512, DMX512-A, RDM).
- Ein in der G-FRAME 54 integrierter Umrichter versorgt die Antriebseinheit mit Drehstrom.
- Netzanschluss 230 V AC / 50 Hz (120 V AC / 60 Hz auf Anfrage) über Reihenklemmen.

* Bei DMX-Ansteuerung ist die Anlage nicht mehr CE-konform. Ein externer Not-Aus-Taster ist erforderlich.

Montagearten:
1 Stand-Alone Betrieb.
2 Wandmontage.
3 19"-Rack Einbau.

Lieferumfang:
- G-FRAME 54 Steuerung.
- Wandmontageplatte.
- 19"-Einbauwinkel.
- 25 m Steuer- und Antriebskabel.

Die Ausführungen der Steuerungen kann von den rechts aufgeführten Bildern abweichen.

Unité de commande G-FRAME 54 pour MEGASCREEN S

- MONTER / DESCENDRE par boutons encastrés à action maintenue.
- Vitesse réductible en continu via un potentiomètre.
- Arrêt d'urgence, interrupteur principal cadenassable et commutateur à clé pour sortir des FC de sécurité.
- Mode spécial pour le contrôle des fonctions de sécurité.
- En option avec second poste de commande et / ou interface DMX* (3 canaux : monter, descendre, vitesse ; DMX512, DMX512-A, RDM).
- Un variateur de fréquence intégré dans l'armoire G-FRAME 54 alimente l'unité d'entraînement en courant triphasé.
- Alimentation 230 V AC / 50 Hz (120 V AC / 60 Hz sur demande) via bornier.

* Avec un pilotage par DMX, le système n'est plus conforme CE. Un arrêt d'urgence externe est nécessaire.

Variantes de montage :
1 Pose sur pupitre (stand-alone).
2 Murale.
3 Encastrée dans un rack 19".

Le système est constitué de :
- Unité de commande G-FRAME 54.
- Pattes de montage 19".
- Platine pour montage mural.
- Câble de commande et d'alimentation de 25 m.

Photos non contractuelles.

G-FRAME 54 Control System for MEGASCREEN S

- UP / DOWN operation via recessed hold-to-run buttons.
- Speed continuously reducible via a rotary potentiometer.
- Emergency stop, lockable main switch and key switch for moving out of the emergency limit positions.
- Special mode for testing the safety functions.
- Optionally with second control station and / or DMX interface* (3 channels: up, down, speed; DMX512, DMX512-A, RDM).
- A drive integrated in the G-FRAME 54 supplies the drive unit with three-phase current.
- Mains connection 230 V AC / 50 Hz (120 V AC / 60 Hz on request) via terminal blocks.

* With DMX control, the system is no longer CE compliant. An external emergency stop is required.

Mounting Types:
1 Stand alone.
2 Wall mount.
3 19" rack mount.

Standard Delivery:
- G-FRAME 54 control system.
- Wall mount brackets.
- 19" rack mount brackets.
- Power cable, length: 2.0 m (6'6").

Actual product may vary slightly from photograph.

1



2



3



4



5



6



	Art. / Réf.			
1-3	**32420 00801**	G-FRAME 54 Steuerung 230 VAC für MEGASCREEN S, inkl. 25 m Kabel	Unité de commande G-FRAME 54 - 230 VAC pour MEGASCREEN S, câble 25 m inclus	G-FRAME 54 control system 230 VAC for MEGASCREEN S, incl. 25 m cable
1-3	**Auf Anfrage / Sur demande / On request**	G-FRAME 54 Steuerung 120 VAC / 60 Hz für MEGASCREEN S	Unité de commande G-FRAME 54 - 120 VAC / 60 Hz pour MEGASCREEN S	G-FRAME 54 control system 120 VAC / 60 Hz for MEGASCREEN S
4	**24800 07201**	Zweite Bedienstelle mit Kabel und Wandmontageblech	Boîtier de télécommande filaire avec câble et platine murale	Second control station with cable and wall mounting plate
–	**24800 09121**	Zusatzausstattung Steuerung: DMX Platine	Plus-value pour équipement complémentaire: Platine DMX	Optional Accessories for Control Unit: DMX card
5	**24800 08011**	Not-Aus-Taster für DMX-Betrieb mit Kabel	Arrêt d'urgence externe (conseillé, si pilotage par DMX) avec câble	Emergency STOP function for DMX operation (includes cable)
–	**24800 07304 24800 07305 24800 07306**	Verlängerung Steuer- und Antriebskabel 5 / 15 / 25 m (max. 40 m gesamt)	Rallonge câble de commande et d'alimentation 5 / 15 / 25 m (max. 40 m au total)	Extension control and power cable 5 / 15 / 25 m (5.5 / 16.4 / 27.3 yds) (max. 40 m (43.7 yds) in total)
6	**Auf Anfrage / Sur demande / On request**	Funkfernbedienung	Télécommande par radio	Wireless remote control

4.1 MEGASCREEN S

Referenzen / Références / References



Photo: © Gerriets GmbH / Zymo Research Europe GmbH – Umkirch, Germany / MEGASCREEN S roll-up screen.
Fabrication of the curtain from SCENE front projection film; dimensions of the film approx. 4.95 x 6.50 m.

4.2 MEGASCREEN



Photo ©: VW Konzernforum – Berlin, Germany / Roller Screen System MEGASCREEN 14,8 x 8,5 m (49 x 28 ft)

4.2 MEGASCREEN – Für fest installierte Großformate

Pour tous les grands formats fixes / Permanently Installed Large Size Systems

MEGASCREEN ist ein Bildwandsystem für große Formate mit Rohrlängen bis 24,0 m und Behanghöhen bis 15,0 m sowie variablen Hubgeschwindigkeiten von ca. 0,1 bis ca. 0,3 m/s.

Aufgrund der veränderten Bauweise des Carbonrohres und einer vereinfachten Verbindung der Rohrmodule eignet sich das Rollbildwandsystem ideal für die Festinstallation.

Wir empfehlen die endgültige Verklebung der Rohre vor Ort.

MEGASCREEN est un système pour des grands formats, jusqu'à 24,0m de large et 15,0 m de haut, avec une vitesse de déroulement variable de env. 0,1 à 0,3 m/s.

Grâce à une construction différente du tube carbone (Ø 150 mm, poids réduit, raccords allégés), le système se prête très bien pour les installations fixes à grande portée.

Nous conseillons de coller définitivement les raccords manchonnés lors du montage sur site.

MEGASCREEN is a permanently installed bottom-roller projection screen system for large applications with tube lengths up to 24.0 m (78'7") and screen surfaces of up to 15.0 m (49'2") as well as variable lifting speeds of approx. 0.1 (3.9"/sec) to approx. 0.3 m/s (11.8"/sec).

Due to the modified construction of the carbon tube and a simplified connection of the tube modules, the roller screen system is ideal for permanent installation.

It is recommended that tube sections should be permanently bonded and fastened during installation.

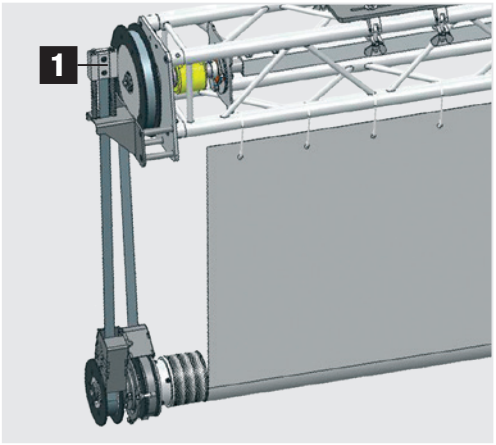

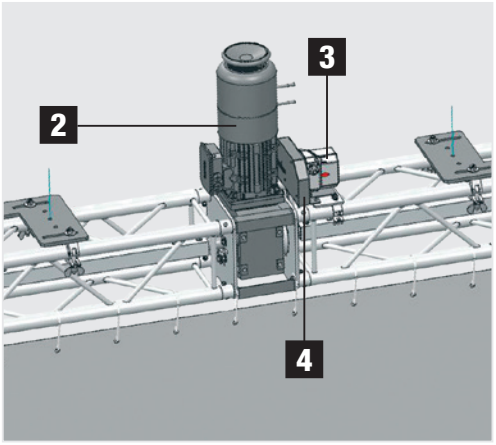

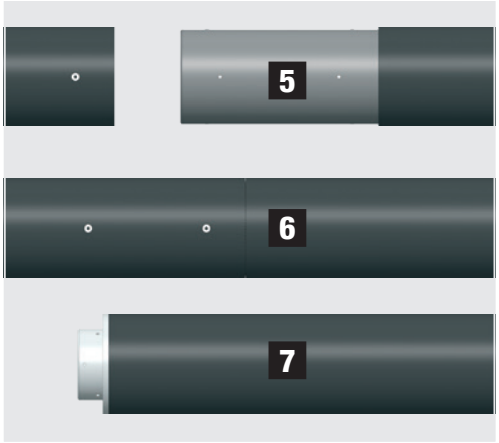

Details

1 Mechanischer Längenausgleich für das Sicherungsband.
2 Der mit Handrad und Doppelbremse ausgestattete Antrieb ist standardmäßig mittig in der Traversenkonstruktion montiert.
3 Betriebs- und Notendschalter nach GUV Vorschrift 17 und DIN EN 17206.
4 Optional mit Inkrementalgeber zur frei programmierbaren Einstellung der Betriebsenden und der drei Zwischenpositionen. Größtmögliche Sicherheit und hohe Präzision durch formschlüssige Anbindung von Getriebeendschalter und Inkrementalgeber.
5 Die einzelnen Rohrmodule werden mit Verbindungsmuffen zusammengefügt.
6 Fest verbundene Rohrmodule.
7 Aluminiumhülse zum Anschluss des Carbonrohres an die Antriebs- und Lagereinheit.

Détails

1 Bande acier de levage et de sécurité (avec mécanisme de compensation de longueur).
2 Le moteur se trouve (de manière standard) au milieu de la poutre carrée et est équipé de deux freins et d'une roue manuelle de dépannage.
3 FC classiques et FC de sécurité certifiés selon GUV, disposition 17, et selon DIN EN 17206.
4 Codeur incrémental pour une programmation libre des 2 FC de course de sécurité (haut et bas) et des 3 positions intermédiaires disponible en option. Fonctionnement précis du codeur et du boîtier de FC grâce à un dispositif de connexion mécanique fiable.
5 Raccords des différents éléments par manchons.
6 Deux éléments raccordés.
7 Embout adaptateur entre le tube et les supports-palliers.

Details

1 Mechanical steel band spool assembly with additional steel band safety spool.
2 Motor is mounted in the centre of the truss frame. Standard motor is supplied with hand crank wheel and double brake.
3 Certified emergency stop switch according to GUV regulation 17 and DIN EN 17206.
4 Optional with incremental encoder for freely programmable setting of end operations and the three intermediate stop positions. Maximum safety and high precision through positive connection of the gear limit switch and incremental encoder.
5 Single tube modules are mounted with tube sleeves.
6 Two connected tube sections.
7 Aluminum bushing that connects the carbon tube to the spool assembly.

Produkt- / Projektvideo

Hier sehen Sie unsere MEGASCREEN im Einsatz.

Vidéo du produit / projet

Flashez ce QR code pour voir le MEGASCREEN en action.

Product / project video

Scan the QR code to the right to see the MEGASCREEN in action.

4.2 MEGASCREEN

Technik / Technique / Technology

Sehr große Projektionsflächen können mit der Mechanik der MEGASCREEN bei nur geringem Platzbedarf realisiert werden.

Aufgrund des modifizierten Verbindungssystems und einem geringeren Durchmesser des Carbonrohres (150 mm) im Vergleich zur MEGASCREEN TOUR, können bei der MEGASCREEN Formate mit Rohrlängen bis 24,0 m und Behanghöhen bis 15,0 m umgesetzt werden.

Das Carbonrohr wickelt den Behang auf und ab und befindet sich im ausgerollten Zustand am unteren Ende der Leinwand. Diese Konzeption bietet im Gegensatz zu allen anderen Systemen einen deutlichen Vorteil – eine optimale Planlage auch bei nicht gewebeverstärkten Projektionsfolien.

Für Auf- und Rückprojektion vorgesehen.

De dimensions compactes, MEGASCREEN permet toutefois de réaliser des surfaces de projection importantes.

Grâce à un système de raccordement différent et un diamètre réduit (150 mm) du tube carbone (comparé au MEGASCREEN TOUR), MEGASCREEN permet de réaliser des formats jusqu'à 24,0 m de large et 15,0 m de haut.

L'enroulement / déroulement de la toile fonctionne "à la polichinelle" (toile déroulée = tube en position basse). Le poids du tube garantissant une tension permanente de la toile, ce système permet d'obtenir une très bonne planéité même avec des toiles non renforcées.

Système conçu pour projection de face et rétroprojection.

MEGASCREEN systems are designed for permanent installations of large motorized projection surfaces to be used where space is limited for mechanical components.

This is modified version of the MEGASCREEN TOUR system. A smaller diameter tube (150 mm / 5.9"), permanent connections, and modified mechanical components give the MEGASCREEN system a small profile that can fit into tight spaces while allowing for spans up to 24.0 m (78'7") and screen surfaces of up to 15.0 m (49'2").

The bottom roller design means the tube is located on the bottom of the screen instead of the top and winds up and down with the screen. This design naturally tensions the screen creating a consistently flat and wrinkle free surface even with non-reinforced pvc projection screens.

Designed for front and rear projection screens.

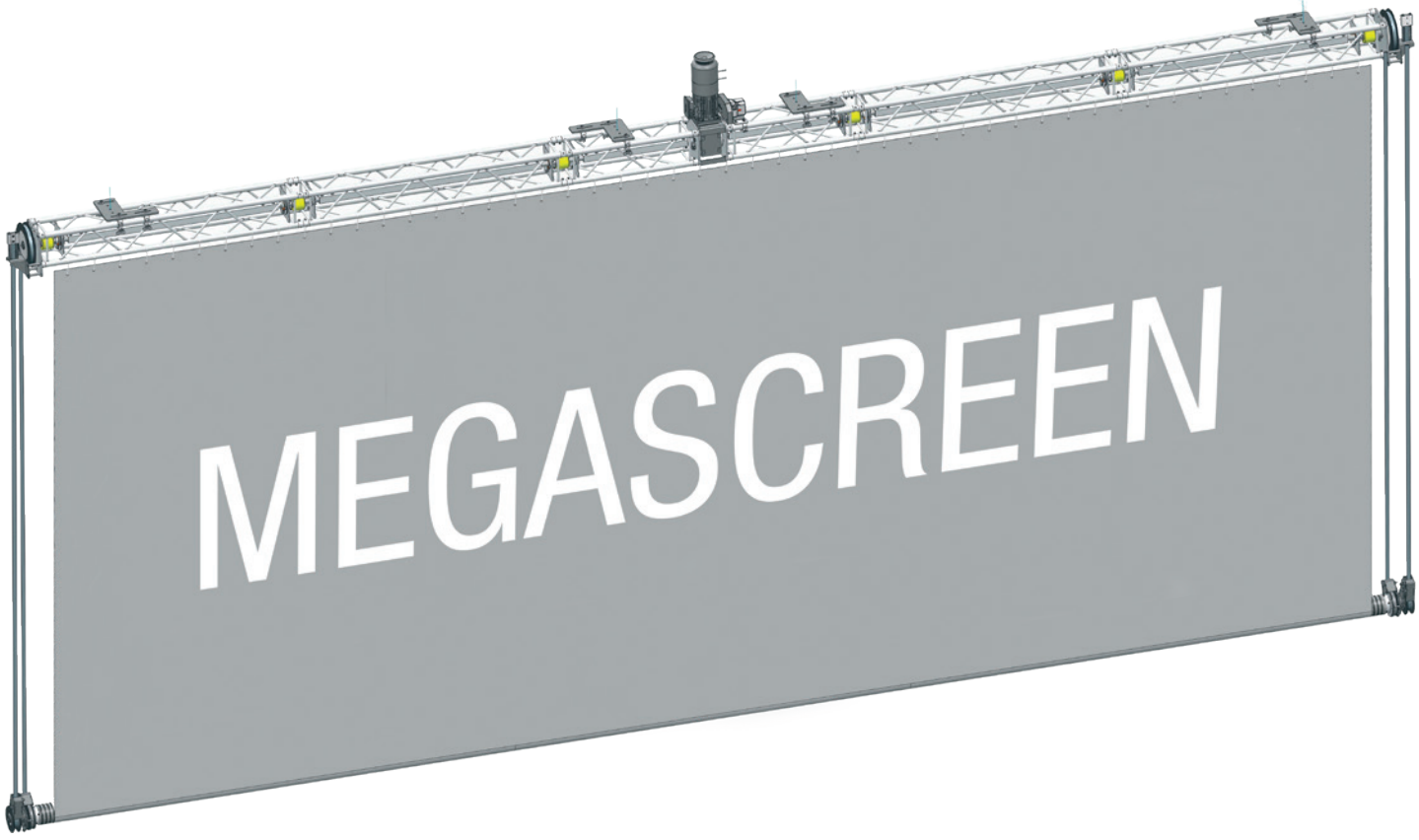

4.2 MEGASCREEN

Technik / Technique / Technology

- Motor 3 x 230 / 400 VAC mit Doppelbremse.
- Hubgeschwindigkeiten stufenlos von ca. 0,1 bis ca. 0,3 m/s.
- Der Motor ist in drei Positionen, jeweils um 90° versetzt montierbar, auch nachträglich (Bild **1**).
- Bildwandmaße: bis 23,9 x 15,0 m (b x h). Sonderformate auf Anfrage.
- Das Carbonrohr wickelt den Behang auf und ab und befindet sich im ausgerollten Zustand am unteren Ende der Bildwand.
- Diese Konzeption bietet im Gegensatz zu allen anderen Systemen einen deutlichen Vorteil – eine optimale Planlage auch bei nicht gewebeverstärkten Projektionsfolien.

Zur unten aufgeführten Zeichnung:
- Mindestens vier Abhängungen pro Anlage. Ab 14,0 m zusätzliche Abhängungen je nach Behangmaterial.

- Moteur 3 x 230 / 400 V AC. Avec deux freins.
- Vitesses d'enroulement et de déroulement variables de env. 0,1 à 0,3 m/s.
- Le moteur est pivotable à 90° et on peut le monter de trois manières différentes. Changement de position simple et facile à réaliser ultérieurement (image **1**).
- Dimensions des écrans : jusqu'à 23,9 x 15,0 m (l x H). Dimensions spéciales sur demande.
- Le système fonctionne à la polichinelle : le tube se déplace verticalement en enroulant / déroulant la toile. En position déployée de la toile, le tube est positionné en bas.
- Ce système présente un avantage notoire, à savoir la planéité de la toile de projection, même pour des toiles non renforcées.

Schéma :
- Minimum 4 points de fixation. A partir de 14,0 m, prévoir des fixations complémentaires en fonction du poids de la toile de projection.

- 3 x 230 / 400 VAC motor with double brake. Other voltages available.
- Variable speed control adjustable from approx. 0.1-0.3 m/s (4"-12"/sec).
- Motor can be mounted quickly and easily in three different positions, each within a 90° rotation (picture **1**).
- Screen sizes up to 23.9 x 15.0 m (78'4" x 49'2"). Custom screen sizes available upon request.
- The carbon tube rolls up and down with the screen surface. When unrolled, the screen is fully open and the carbon fiber tube is at the bottom.
- A bottom roller mechanism works well to keep the screen surface flat even when using non fiber-reinforced screens.

Regarding the graph below:
- An installed system requires at least four suspension points. For systems over 14.0 m (45'9"), additional suspension points are required depending on system width and overall weight.

1

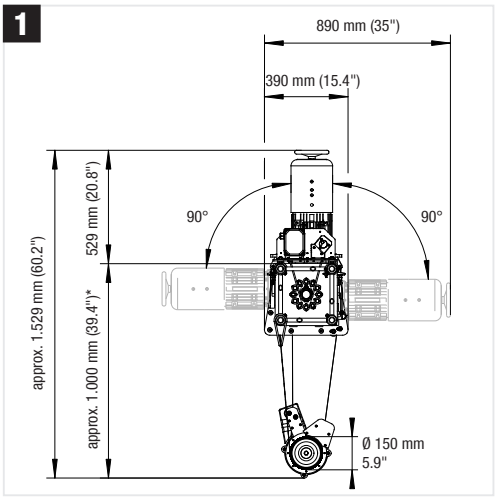

Am Beispiel des 1,5 kW Motors / Exemple : moteur 1,5 kW / Example of 1,5 kW Motor:

***** Minimale Einbaumaße / Hauteur construction min. necessaire / Minimum Mounting Height

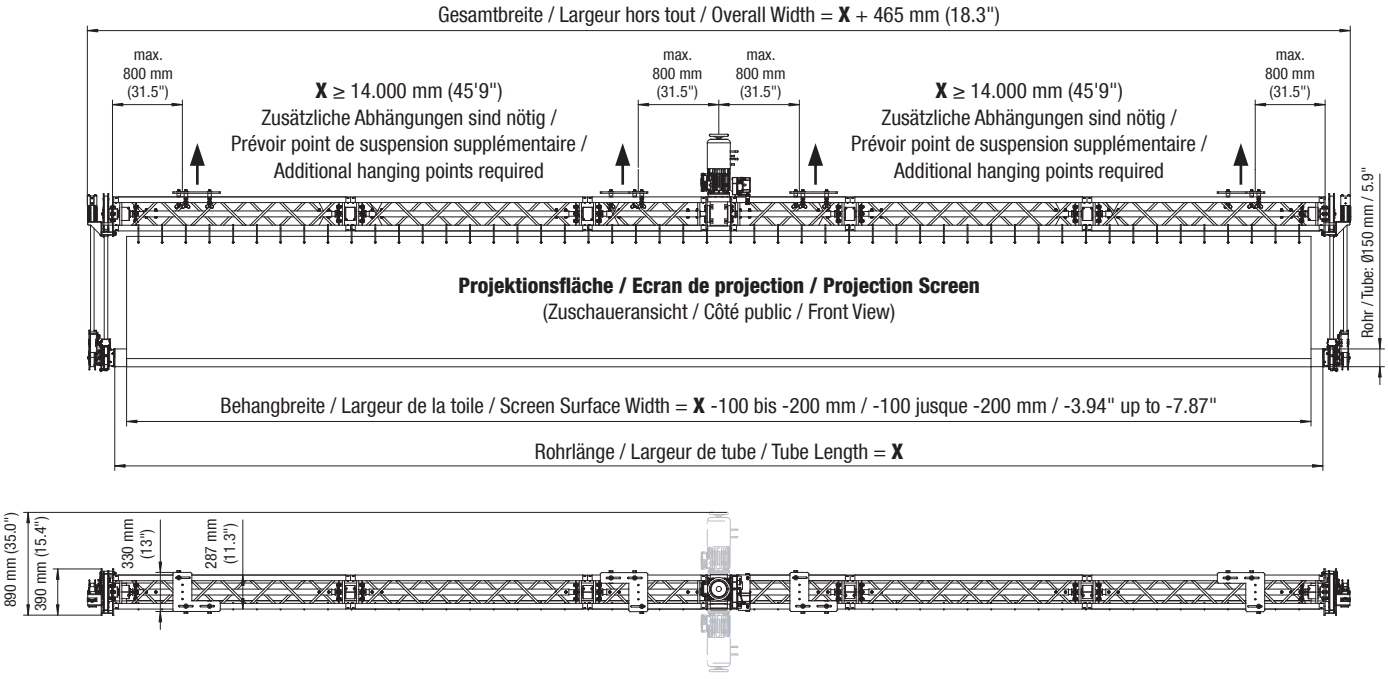

Schematische Darstellung des Systems / Représentation schématique du système / Schematic representation of the system

4.2 MEGASCREEN

Technik / Technique / Technology

Zur unten stehenden Tabelle:
- Das max. Behanggewicht für alle Breiten beträgt 102 kg.
- Anlagen mit Rohrlängen von über 24,0 m sind als Sonderanfertigungen möglich.

! Für geeignete Behänge bitten wir um Rücksprache.

* Gesamtgewicht entspricht den kumulierten Gewichten von: Rohrmodulen, Traversenkonstruktion, Traversenbefestigung und Motor ohne Anschlusskabel (9 kg), Steuerung (18 kg) und Behang.

Concerne le tableau ci-dessous :
- Le poids maximal d'une toile est limité à 102 kg.
- Des systèmes d'une portée de 24,0 m sont considérés comme hors standard, mais réalisables sur demande.

! Nous consulter pour le choix de toiles utilisables.

* Le poids total comprend : les tubes, les poutres carrées avec mécanique intégrée et le moteur. Ne sont pas compris l'unité de commande (18 kg), les câbles (9 kg) et l'écran de projection.

Regarding the table below:
- Maximum screen surface weight must not exceed 102 kg (225 lbs).
- Systems sizes exceeding 24.0 m (78'7") are available upon request.

! Please contact us for choosing suitable surfaces.

* Total weight includes: Tube sections, truss frame, truss frame mounting plate and motor. Not included in weight: cable (9 kg / 19.8 lbs), control unit (18 kg / 39.3 lbs) and screen surface.

Technische Daten Motoreinheit / Données techniques moteurs / Technical Data Motor

	1,5 kW	2,2 kW
V	max. 0,3 m/s (max. 11.8"/sec)	
kg	74 kg (163 lbs)	89 kg (196 lbs)
	Steuerungsanschluss – Reihenklemmen / Connexion de commande – bornier / Control Connection – Terminal: 230/400 VAC / 50 Hz / 16 A	

Standardaufteilung / Configurations standard / Standard Specifications

Art. / Réf.	m	X ft/in	m	ft/in	L	kg*	kg lbs*
24300 01010	10	32'10"	9,9	32'6"	Rohrmodullängen werden individuell nach Absprache bestimmt.	390	860
24300 01012	12	39'4"	11,9	39'0"	Gesamtlänge kann auch an einem Stück gefertigt werden.	415	915
24300 01014	14	45'11"	13,9	45'7"		446	984
24300 01016	16	52'6"	15,9	52'2"	Les longueurs des différents éléments de tube seront définies individuellement	475	1,046
24300 02018	18	59'1"	17,9	58'9"	en fonction de vos besoins. Possibilité de fabriquer un tube en une seule pièce.	503	1,109
24300 02020	20	65'7"	19,9	65'3"		531	1,171
24300 02022	22	72'2"	21,9	71'10"	Overall length of system can be manufactured in custom lengths,	559	1,233
24300 02024	24	78'9"	23,9	78'5"	or one-piece section, if size permits.	588	1,295



Photo: © Kornel Krawczyk, Awaco Project Sp. z o. o. / NFM National Forum for Music - Wroclaw, Poland
MEGASCREEN roll-up screen with SCENE PERFORATED front projection screen, total width of the mechanics approx. 13.8 x 7.9 m (45 x 26 ft)

4.2 MEGASCREEN

Steuerung / Commande / Control

G-FRAME 54 Steuerung für MEGASCREEN

- Stufenlose Geschwindigkeitsvorwahl über ein Drehpotenziometer.
- Optional mit drei programmierbaren Zwischenpositionen und / oder DMX-Schnittstelle*.
- Ein in der G-FRAME 54 integrierter Umrichter versorgt die Antriebseinheit mit Drehstrom.
- Der Stromanschluss erfolgt über Reihenklemmen.

* Bei DMX-Ansteuerung ist die Anlage nicht mehr CE-Konform.

Montagearten:
1 Stand-Alone Betrieb.
2 Wandmontage.
3 19"-Rack Einbau.

Lieferumfang:
- G-FRAME 54 Steuerung.
- Wandmontageplatte.
- 19"-Einbauwinkel.

Die Ausführungen der Steuerungen kann von den rechts aufgeführten Bildern abweichen.

Unité de commande G-FRAME 54 pour MEGASCREEN

- Variation de vitesse en continu via un potentiomètre.
- Option avec 3 positions intermédiaires programmables et / ou interface DMX* disponible.
- Un variateur de fréquence intégré dans l'armoire de commande G-FRAME 54 alimente l'unité d'entraînement avec un courant triphasé.
- Le raccordement électrique s'effectue par bornes de raccordement.

* Avec un pilotage par DMX, le système n'est plus conforme CE.

Variantes de montage :
1 Pose sur pupitre (stand-alone).
2 Murale.
3 Encastrée dans un rack 19".

Le système est constitué de :
- Unité de commande G-FRAME 54.
- Pattes de montage 19".
- Platine pour montage mural.

Photos non contractuelles.

G-FRAME 54 Control System for MEGASCREEN

- Speed adjustment via a rotary potentiometer.
- Optionally with three programmable intermediate positions and / or DMX interface*.
- A drive integrated in the G-FRAME 54 supplies the drive unit with three-phase current.
- The power supply is connected via terminal blocks.

* With DMX control, the system is no longer CE compliant.

Mounting Types:
1 Stand alone.
2 Wall mount.
3 19" rack mount.

Standard Delivery:
- G-FRAME 54 control system.
- Wall mount brackets.
- 19" rack mount brackets.

Actual product may vary slightly from photograph.













	Art. / Réf.			
1-3	**24800 07103**	G-FRAME 54 Steuerung 230 VAC für MEGASCREEN	Unité de commande G-FRAME 54 - 230 VAC pour MEGASCREEN	G-FRAME 54 control system 230 VAC for MEGASCREEN
1-3	**Auf Anfrage / Sur demande / On request**	G-FRAME 54 Steuerung 400 VAC für MEGASCREEN	Unité de commande G-FRAME 54 - 400 VAC pour MEGASCREEN	G-FRAME 54 control system 400 VAC for MEGASCREEN
4	**24800 07201**	Zweite Bedienstelle mit 20 m Kabel	Boîter de télécommande filaire avec câble de 20 m	Remote control with 20 m cable
–	**31800 09121**	Zusatzausstattung Steuerung: DMX Platine	Plus-value pour équipement complémentaire: Platine DMX	Optional Accessories for Control Unit: DMX card
5	**Auf Anfrage / Sur demande / On request**	Funkfernbedienung	Télécommande par radio	Wireless remote control
6	**24800 08011**	Not-Aus-Taster für DMX-Betrieb mit Kabel	Arrêt d'urgence externe (conseillé, si pilotage par DMX) avec câble	Emergency STOP function for DMX operation (includes cable)
–	**Auf Anfrage / Sur demande / On request**	Verlängerung Steuer- und Antriebskabel für MEGASCREEN	Kit rallonges câble d'alimentation et de commande G-FRAME (moteur) pour MEGASCREEN	Extension control and power cable for MEGASCREEN
–	**24800 08021**	Verlängerungskabel für Not-Aus-Taster	Rallonge pour arrêt d'urgence externe	Extension cable for Emergency STOP DMX function

4.2 MEGASCREEN

Lieferumfang / Contenu de la livraison / Standard Delivery

1 CFK-Rohre Ø 150 mm mit Verbindungsmuffen.
2 Demontierbares Traversensystem mit Motoraufnahme, Antriebswelle und Wellenlagerungen.
3 Antriebseinheit mit Wellenkupplungen und Endschalter.
4 Strom- und Steuerkabel, steckbar, 25,0 m lang (Verlängerung bis max. 40,0 m möglich).
5 Abhängungen für Aufnahme an bauseitiger Konstruktion. Anzahl der Abhängungen abhängig von der Länge der Anlage (mindesten jedoch vier Stück). Traversenbefestigung mit drei Half Coupler; Tragfähigkeit je 750 kg; für Rohre mit einem Durchmesser von 50 mm; mit Anschlagpunkt.
6 Anschlussteile und Wickelmechanik für Trag- und Sicherungsbänder.
7 Zwei Endlager mit Wickelmechanik und Bandlängenausgleich.
8 G-FRAME 54 Steuerung mit den Funktionen AUF und AB. Stufenlose Geschwindigkeitsvorwahl über ein Drehpotenziometer.
9 Aufbau- und Betriebsanleitung.

1 Tubes carbone Ø 150 mm avec raccords et embouts adaptateurs.
2 Poutre carrée avec mécanique d'entraînement démontable.
3 Unité d'entraînement avec FC démontable.
4 Câble d'alimentation et de commande par fiche-prise de 25,0 m (rallonge possible jusqu'à 40,0 m max.).
5 Points de suspension pour une installation à un support existant. Le nombre de points de suspension dépend de la largeur du système, au minimum 4 points de suspensions composés de 3 colliers (charge 750 kg / collier) pour tube de Ø 50 mm montés sur platine.
6 Bobines d'enroulement pour bandes acier d'entraînement et de sécurité.
7 Support-pallier avec mécanique d'enroulement et système de compensation de longueur des bandes acier.
8 Unité de commande G-FRAME 54 avec les fonctions MONTER-DESCENDRE. Avec variateur de vitesse.
9 Instructions de montage et guide d'utilisation.

1 Carbon tubes Ø 150 mm (6") with special connection ends.
2 Truss system with motor mount, drive shaft and shaft bearings can be disassembled.
3 Motor unit with gear box and limit switches.
4 Power and control cable, 25.0 m (82'0") length (an extension cable up to a maximum of 40.0 m (131'2") length is available as an option).
5 Standard suspension points: Minimum number of four suspension points required. Additional suspension points required depending on overall system width and weight. Standard mounting via three half coupler clamps. Half coupler clamp load capacity: 750 kg (1,653 lbs), max. Ø: 50 mm (2").
6 Steel band spool assembly for load and drive operation.
7 Additional steel band security spool assembly.
8 G-FRAME 54 control system. Standard operation: UP-DOWN positions and adjustments via rotary potentiometer.
9 Installation and operation manual.



Probeaufbau für das Palais des Congrès in Abidjan, Breite: 22,0 m / Montage d'essai pour le Palais des Congrès à Abidjan, largeur : 22,0 m / Mock-up design for Congress in Abidjan, width: 22.0 m (72 ft)

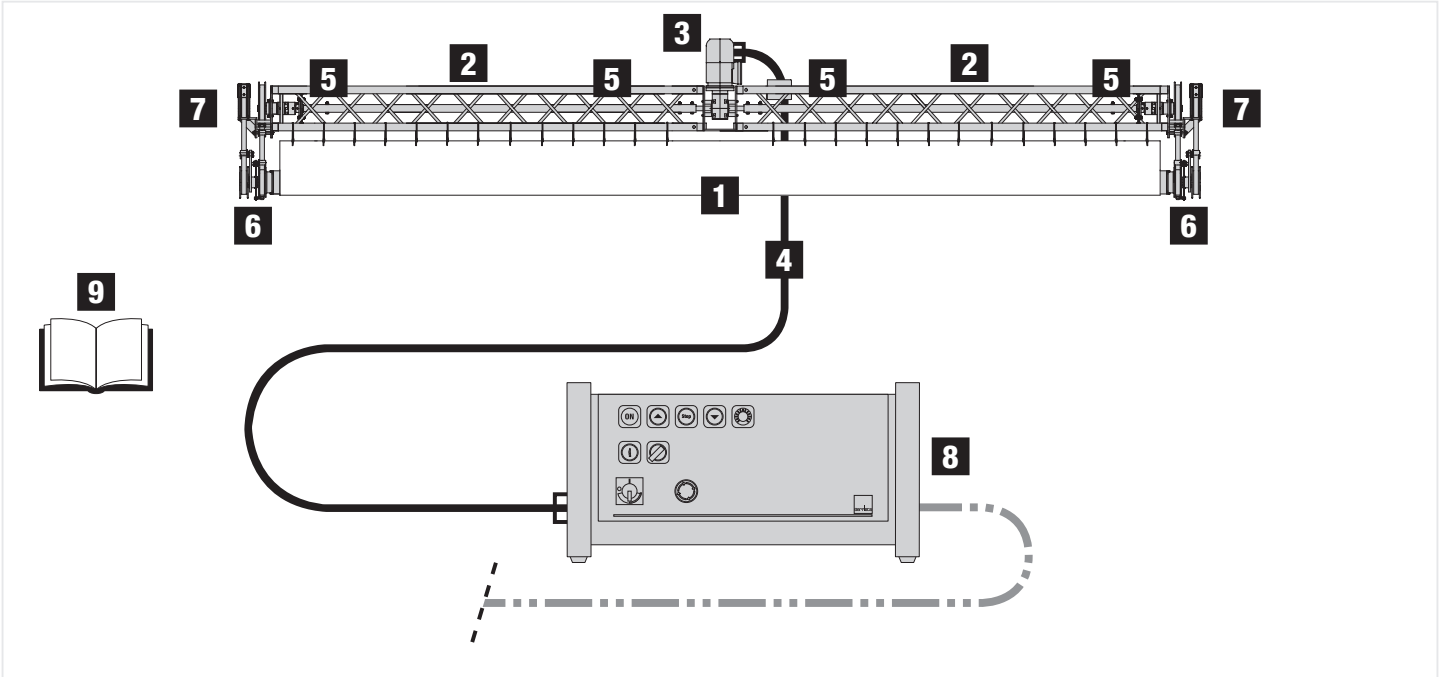

4.2 MEGASCREEN

Zubehör / Accessoires / Accessories

	Art. / Réf.			
1	**43030 00201**	Traversenbefestigung mit 3 Half Coupler 750 kg (TÜV geprüft) und Anschlagpunkt	Platines de support avec 3 colliers simples 750 kg (certifié TUV) et anneau de suspension	Truss frame mounting plate each with 3 half couplers 750 kg (certified by German TÜV)
2	**41070 00101**	SPANNFIX weiß zur Befestigung der Folie	SANDOW blanc pour fixation de l'écran	SPANNFIX bungee cords (white) for attaching screen to truss
–	**41070 00102**	SPANNFIX schwarz zur Befestigung der Folie	SANDOW noir pour fixation de l'écran	SPANNFIX bungee cords (black), for attaching screen to truss
3	**41070 00602**	Klemmschloss-Zurrgurt	Sangle d'arrimage	Camlock strap
–	**41010 00354**	Doppelseitiges Klebeband 50 mm zur Befestigung der Folie	Adhésif double face 50 mm, pour fixation de l'écran	Double-sided adhesive tape, 50 mm (2") for installation of screen
–	**Auf Anfrage / Sur demande / On request**	Flightcase mit Rollen	Flightcase à roulettes	Flight case with casters

1



2



3



Referenzen / Références / References



Photo: © Gerriets GmbH / Ciné-Concert Philharmonie – Luxembourg / MEGASCREEN double roller screen with integrated upper masking system.
SCENE front projection screen 12.60 x 16.50 m (W x H) in white and the back in black.

4.3 MEGASCREEN TOUR



Photo: © Maxx Technologies / Second Baptist Church – Houston, TX USA / Roller Screen System MEGASCREEN TOUR 14,6 x 10,0 m (48 x 33 ft)

4.3 MEGASCREEN TOUR – Für Maximalformate

Pour les formats maximaux / For maximum formats

MEGASCREEN TOUR ist einmalig betreffend Mobilität, Dimension und Schnelligkeit.

Ein transportables, schnell auf- und abbaubares Bildwandsystem für sehr große Formate mit Rohrlängen bis 30,0 m und Behanghöhen bis 15,0 m sowie variablen Hubgeschwindigkeiten von ca. 0,1 bis ca. 0,4 m/s.

Dank der Kombination aus innovativer Wicklungstechnik und hochwertiger Carbon-Technologie ist das System für den mobilen Theater-, Veranstaltungs- und Messebereich ebenso einsetzbar wie für Festinstallationen.

MEGASCREEN TOUR se distingue de part sa mobilité, ses grandes portées et sa rapidité.

C'est un système mobile au montage / démontage rapide pour des grands formats, jusqu'à 30,0 m de large et 15,0 m de haut, avec une vitesse de déroulement variable de env. 0,1 à 0,4 m/s.

Grâce à une technique d'enroulement de pointe et l'utilisation de tubes en fibres carbone, ce système se prête à une utilisation nomade dans le milieu scénique et l'événementiel, mais peut également faire l'objet d'une installation fixe.

MEGASCREEN TOUR is unique in terms of mobility, dimension and speed.

The system offers quick setup and disassembly for very large scale systems with tube lengths up to 30.0 m (98'4") and screen surfaces up to 15.0 m (49'2"). Roller speeds as fast as approx. 0.1 (4"/sec) to approx. 0.4 m/s (16"/sec).

Thanks to the combination of innovative winding technology and high-quality carbon technology, the system is perfect for theatre, event and trade fairs. It is also suitable for permanent installation.

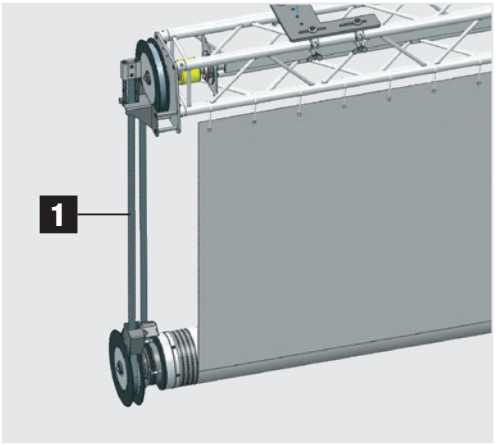

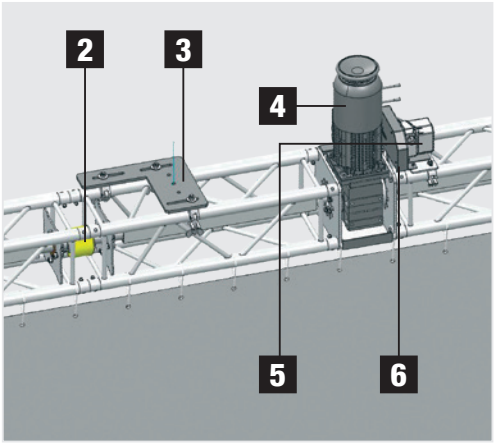

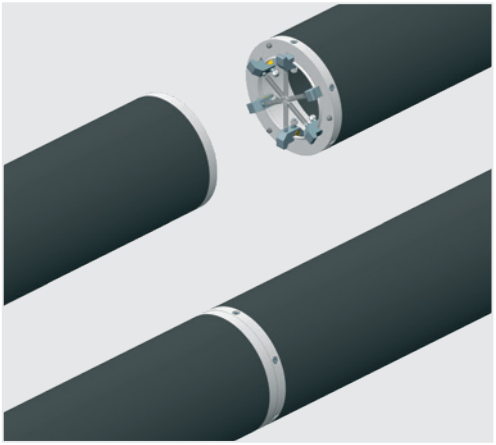

Details

1 Die perfekt abgestimmte Mechanik gewährleistet ein gleichmäßiges Abwickeln der Projektionsfläche.
2 Das aus mehreren Funktionseinheiten bestehende System ist aus transport- und lagerungstechnischen Gründen zerlegbar ausgeführt.
3 Die Anlage muss an mindestens vier Punkten abgehängt werden, da sie durch den Antrieb geteilt wird und somit keine in sich geschlossene, tragende Einheit darstellt.
4 Der mit Handrad und Doppelbremse ausgestattete Antrieb ist standardmäßig mittig in der Traversenkonstruktion montiert.
5 Betriebs- und Notendschalter nach GUV Vorschrift 17 und DIN EN 17206.
6 Optional mit Inkrementalgeber zur frei programmierbaren Einstellung der Betriebsenden und der drei Zwischenpositionen. Größtmögliche Sicherheit und hohe Präzision durch formschlüssige Anbindung von Getriebeendschalter und Inkrementalgeber.

Détails

1 La mécanique parfaitement étudiée permet d'obtenir un déroulement synchronisé et régulier de la toile.
2 Les tubes de carbone, la poutre carrée, ainsi que le mécanisme d'entraînement logé dans la poutre sont démontables.
3 Le moteur ne supportant pas de charge, le système nécessite un minimum de 4 points de suspension.
4 Le moteur se trouve (de manière standard) au milieu de la poutre carrée et est équipé de deux freins et d'une roue manuelle de dépannage.
5 FC classiques et FC de sécurité certifiés selon GUV, disposition 17, et selon DIN EN 17206.
6 Codeur incrémental pour une programmation libre des 2 FC de course de sécurité (haut et bas) et des 3 positions intermédiaires disponible en option. Fonctionnement précis du codeur et du boîtier de FC grâce à un dispositif de connexion mécanique fiable.

Details

1 Perfectly aligned mechanics allow for uniform, even tension on screen surface when rolling up and down.
2 Due to transport and storage reasons tube sections are easily assembled and disassembled as is the aluminium truss support frame.
3 The system must be suspended by a minimum of four points because the truss is divided by the motor in the centre.
4 Motor is mounted in the centre of the truss frame. Standard motor is supplied with hand crank wheel and double brake.
5 Certified limit switches stop according to GUV regulation 17 and DIN EN 17206.
6 An optional incremental encoder is available for accurate and precise positioning via geared limit switches. Standard encoder positions include three intermediate and top and bottom positions.

4.3 MEGASCREEN TOUR

Technik / Technique / Technology

Sehr große Formate mit Rohrlängen bis 30,0 m und Behanghöhen bis 15,0 m können durch die besondere Bottom Roller-Wickelmechanik erreicht werden, bei der die Wickelwelle selbst nach unten abgelassen und das Tuch durch das Eigengewicht der unten liegenden Wickelwelle gestrafft wird.

Der Durchmesser des Carbonrohres der MEGASCREEN TOUR beträgt 247 mm. Da das Rollbildwandsystem primär für mobile Großformate eingesetzt wird, werden die Rohre mit einem speziell entwickelten Befestigungssystem verbunden und sind demontierbar. Ebenso können die Traverse als auch die darin verankerte Konstruktion geteilt werden.

Die Anlage muss an mindestens vier Punkten abgehängt werden, da sie durch den Antrieb geteilt wird und somit keine in sich geschlossene, tragende Einheit darstellt.

Für Auf- und Rückprojektion vorgesehen.

L'utilisation du système "à la polichinelle" avec un enroulement du bas vers le haut permet de réaliser des formats jusqu'à 30,0 m de large et 15,0 m de haut, la toile restant sous tension permanente par le poids du tube enrouleur.

Le tube carbone du MEGASCREEN TOUR présente un diamètre de 247 mm. Le système étant conçu pour des grands formats mobiles, les différents tubes d'enroulement – tout comme la poutre carrée et l'arbre intégré – disposent d'une mécanique de connexion adaptée qui permet un montage / démontage facile.

Le moteur ne supportant pas de charge, le système dans son ensemble ne constitue pas une unité autonome et, de ce fait, nécessite un minimum de 4 points de suspension.

Système conçu pour projection de face et rétroprojection.

The systems extreme size of up to 30.0 m (98'4") wide and up to 15.0 m (49'2") high can be achieved by means of the special bottom roller winding mechanism, in which the winding tube itself is let downwards, thus tightening the fabric by the dead weight of the winding tube below.

The diameter of the MEGASCREEN TOUR carbon tube is 247 mm (9.7"). The carbon fiber tube modules, the truss and the rest of the mechanism can be taken apart and reassembled for touring or temporary use but must be suspended from at least four points because the truss is divided by the motor in the centre.

Designed for front and rear projection surfaces.

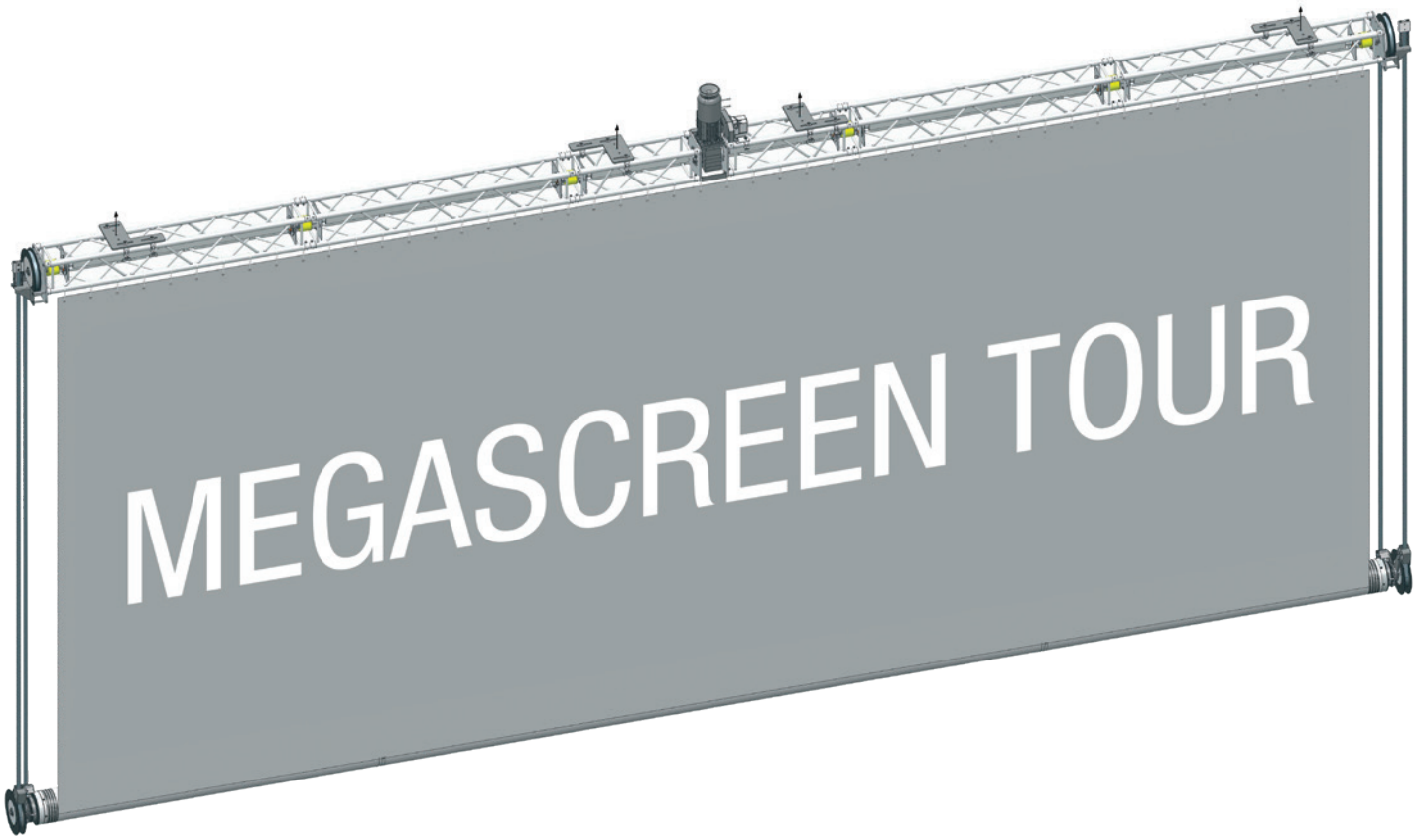

4.3 MEGASCREEN TOUR

Technik / Technique / Technology

- Motor 3 x 230 / 400 VAC mit Doppelbremse.
- Hubgeschwindigkeiten stufenlos von ca. 0,1 bis ca. 0,4 m/s.
- Der Motor ist in drei Positionen, jeweils um 90° versetzt montierbar, auch nachträglich (Bild **1**).
- Bildwandmaße: bis 29,9 x 15,0 m (b x h), Sonderformate auf Anfrage.
- Es kommt das gleiche Carbonrohr wie bei dem System TUBE zum Einsatz. Dieses Rohr wird von vier Stahlbändern gehalten (zwei Trag- und Antriebsbänder und zwei mitlaufende Fangbänder).
- Das Carbonrohr wickelt den Behang sowohl auf als auch ab und befindet sich im ausgerollten Zustand am unteren Ende der Bildwand.
- Die Rohrmodule sind in Längen von 1, 2, 3, 4, 5 und 6 m sowie in Sonderlängen auf Wunsch erhältlich.
- Dieses System ermöglicht eine gute Planlage auch bei nicht gewebeverstärkten Projektionsfolien.

Zur unten aufgeführten Zeichnung:
- Mindestens vier Abhängungen pro Anlage. Ab 14,0 m zusätzliche Abhängungen je nach Behangmaterial.

- Moteurs : 3 x 230 / 400 V AC. Avec double freins.
- Vitesse de levage variable de env. 0,1 à 0,4 m/s.
- Le moteur est pivotable à 90° et on peut le monter de 3 manières différentes. Changement de position peut être réalisé ultérieurement (image **1**).
- Dimensions des écrans de projection : jusqu'à 29,9 x 15,0 m (l x H). Dimensions hors standard, sur demande.
- Le tube carbone est identique à celui du système TUBE. Le tube est soutenu par 4 bandes en acier, 2 bandes de support et d'entraînement et 2 bandes de sécurité.
- Le système fonctionne à la polichinelle : le tube se déplace verticalement en enroulant / déroulant la toile. En position déployée de la toile, le tube est positionné en bas.
- Les modules de l'enrouleur sont disponibles dans les dimensions suivantes : 1, 2, 3, 4, 5 et 6 m. Des longueurs sur mesure sont réalisables sur demande.
- Ce système permet de réaliser une bonne planéité de la toile de projection, même avec des toiles non renforcées.

Schéma :
- Minimum 4 points de fixation. A partir de 14,0 m, prévoir des fixations complémentaires en fonction du poids de la toile de projection.

- 3 x 230 / 400 VAC motor with double brake. Other voltages are available.
- Variable speed control adjustable from approx. 0.1-0.4 m/s (4"-6"/sec).
- Motor can be mounted quickly and easily in three different positions, each within a 90° rotation (picture **1**).
- Screen sizes up to 29.9 x 15.0 m (98'1" x 49'3"). Custom screen sizes available upon request.
- The same carbon tube used on the TUBE systems are used with MEGASCREEN TOUR. The tube is secured with four steel bands. Two are load / drive bands and two security bands.
- The carbon tube rolls up and down with the screen surface. When unrolled, the screen is fully open and the carbon tube is at the bottom.
- Tube sections are available in various standard lengths: 1, 2, 3, 4, 5 and 6 m (3'3", 6'7", 9'1", 13'1", 16'5" and 19'8"). Special lengths available on request.
- A bottom roller mechanism works well to keep the screen surface flat even when using non fiber-reinforced screens.

Regarding the graph below:
- An installed system requires at least four suspension points. For systems over 14.0 m (45'9"), additional suspension points are required depending on system width and overall weight.

1

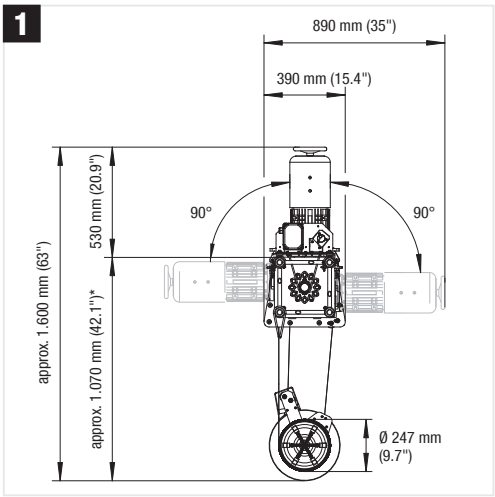

Am Beispiel des 2,2 kW Motors / Exemple : moteur 2,2 kW / Example of 2,2 kW Motor:

* Minimale Einbaumaße / Hauteur construction min. necessaire / Minimum Mounting Height

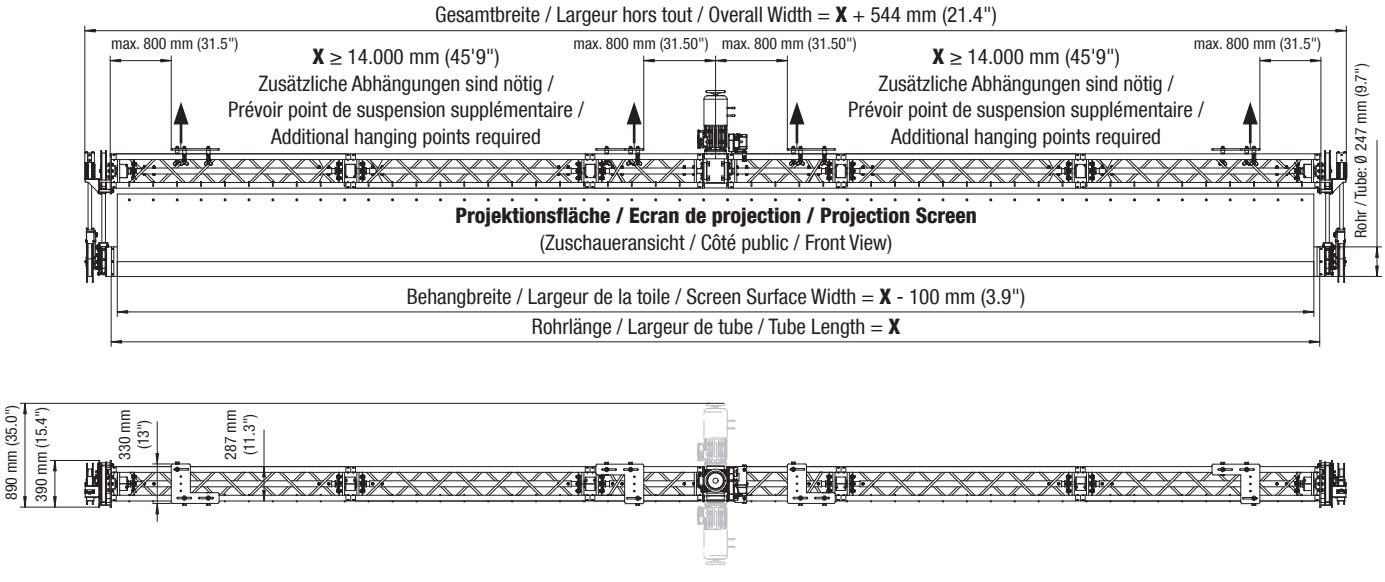

Schematische Darstellung des Systems / Représentation schématique du système / Schematic representation of the system

4.3 MEGASCREEN TOUR

Technik / Technique / Technology

Zur unten stehenden Tabelle:
- Das max. Behanggewicht für alle Breiten beträgt 126 kg.

! Für geeignete Behänge bitten wir um Rücksprache.

* Gesamtgewicht entspricht den kumulierten Gewichten von: Rohrmodulen, Traversenkonstruktion, Traversenbefestigung und Motor ohne Anschlusskabel (9 kg), Steuerung (18 kg) und Behang.

Concernant le tableau ci-dessous :
- Le poids maximal d'une toile est limité à 126 kg.

! Nous consulter pour le choix de toiles utilisables.

* Le poids total comprend : les tubes, les poutres carrées avec mécanique intégrée et le moteur. Ne sont pas compris l'unité de commande (18 kg), les câbles (9 kg) et l'écran de projection.

Regarding the table below:
- Maximum screen surface weight must not exceed 126 kg (278 lbs).

! Please contact us for choosing suitable surfaces.

* Total weight includes: Tube sections, truss frame, truss frame mounting plate and motor. Not included in weight: cable (9 kg / 19.8 lbs), control unit (18 kg / 39.3 lbs) and screen surface.

Technische Daten Motoreinheit / Données techniques moteurs / Technical Data Motor

	1,5 kW	2,2 kW	3,0 kW
v	max. 0,4 m/s (max. 15.7"/sec)		
kg	74 kg (163 lbs)	89 kg (196 lbs)	109 kg (240 lbs)
	Steuerungsanschluss – Reihenklemmen / Connexion de commande – bornier / Control Connection – Terminal: 230/400 VAC / 50 Hz / 16 A		

Standardaufteilung / Configurations standard / Standard Specifications

Art. / Réf.	X m	X ft/in	m	ft/in	L m	L ft/in	kg*	lbs*
24200 01010	10	32'10"	9,9	32'6"	4 + 6	13'1"+ 19'8"	490	1,080
24200 01012	12	39'4"	11,9	39'0"	3 + 6 + 3	9'1"+19'8"+ 9'1"	532	1,172
24200 01014	14	45'11"	13,9	45'7"	4 + 5 + 5	13'1"+ 16'5"+ 16'5"	568	1,253
24200 01016	16	52'6"	15,9	52'2"	4 + 6 + 6	3'1"+ 19'8"+ 19'8"	594	1,311
24200 02018	18	59'1"	17,9	58'9"	6 + 6 + 6	19'8"+ 19'8"+ 19'8"	661	1,457
24200 02020	20	65'7"	19,9	65'3"	4 + 4 + 4 + 4 + 4	13'1"+ 13'1"+ 13'1"+ 13'1"+ 13'1"	680	1,500
24200 02022	22	72'2"	21,9	71'10"	4 + 4 + 6 + 4 + 4	13'1"+ 13'1"+ 19'8"+ 13'1"+ 13'1"	744	1,641
24200 02024	24	78'9"	23,9	78'5"	4 + 5 + 6 + 5 + 4	13'1"+ 16'5"+ 19'8"+ 16'5"+ 13'1"	781	1,721
24200 02026	26	85'4"	25,9	85'0"	4 + 6 + 6 + 6 + 4	13'1"+ 19'8"+ 19'8"+ 19'8"+ 13'1"	817	1,801
24200 02028	28	91'10"	27,9	91'6"	5 + 6 + 6 + 6 + 5	16'5"+ 19'8"+ 19'8"+ 19'8"+ 16'5"	853	1,881

4.3 MEGASCREEN TOUR

Steuerung / Commande / Control

G-FRAME 54 Steuerung für MEGASCREEN TOUR

- Stufenlose Geschwindigkeitsvorwahl über ein Drehpotenziometer.
- Optional mit drei programmierbaren Zwischenpositionen und / oder DMX-Schnittstelle*.
- Ein in der G-FRAME 54 integrierter Umrichter versorgt die Antriebseinheit mit Drehstrom.
- Der Stromanschluss erfolgt über Reihenklemmen.

* Bei DMX-Ansteuerung ist die Anlage nicht mehr CE-konform.

Montagearten:
1 Stand-Alone Betrieb.
2 Wandmontage.
3 19"-Rack Einbau.

Lieferumfang:
- G-FRAME 54 Steuerung.
- Wandmontageplatte.
- 19"-Einbauwinkel.

Die Ausführungen der Steuerungen kann von den rechts aufgeführten Bildern abweichen.

Unité de commande G-FRAME 54 pour MEGASCREEN TOUR

- Variation de vitesse en continu via un potentiomètre.
- Option avec 3 positions intermédiaires programmables et / ou interface DMX* disponible.
- Un variateur de fréquence intégré dans l'armoire de commande G-FRAME 54 alimente l'unité d'entraînement avec un courant triphasé.
- Le raccordement électrique s'effectue par bornes de raccordement.

* Avec un pilotage par DMX, le système n'est plus conforme CE.

Variantes de montage :
1 Pose sur pupitre (stand-alone).
2 Murale.
3 Encastrée dans un rack 19".

Le système est constitué de :
- Unité de commande G-FRAME 54.
- Pattes de montage 19".
- Platine pour montage mural.

Photos non contractuelles.

G-FRAME 54 Control System for MEGASCREEN TOUR

- Speed adjustment via a rotary potentiometer.
- Optionally with three programmable intermediate positions and / or DMX interface*.
- A drive integrated in the G-FRAME 54 supplies the drive unit with three-phase current.
- The power supply is connected via terminal blocks.

* With DMX control, the system is no longer CE compliant.

Mounting Types:
1 Stand alone.
2 Wall mount.
3 19" rack mount.

Standard Delivery:
- G-FRAME 54 control system.
- Wall mount brackets.
- 19" rack mount brackets.

Actual product may vary slightly from photograph.

1



2



3



4



5



6



	Art. / Réf.			
1-3	**24800 07103**	G-FRAME 54 Steuerung 230 VAC für MEGASCREEN TOUR	Unité de commande G-FRAME 54 - 230 VAC pour MEGASCREEN TOUR	G-FRAME 54 control system 230 VAC for MEGASCREEN TOUR
1-3	**Auf Anfrage / Sur demande / On request**	G-FRAME 54 Steuerung 400 VAC für MEGASCREEN TOUR	Unité de commande G-FRAME 54 - 400 VAC pour MEGASCREEN TOUR	G-FRAME 54 control system 400 VAC for MEGASCREEN TOUR
4	**24800 07201**	Zweite Bedienstelle mit 20 m Kabel	Boîter de télécommande filaire avec câble de 20 m	Remote control with 20 m cable
–	**31800 09121**	Zusatzausstattung Steuerung: DMX Platine	Plus-value pour équipement complémentaire: Platine DMX	Optional Accessories for Control Unit: DMX card
5	**Auf Anfrage / Sur demande / On request**	Funkfernbedienung	Télécommande par radio	Wireless remote control
6	**24800 08011**	Not-Aus-Taster für DMX-Betrieb mit Kabel	Arrêt d'urgence externe (conseillé, si pilotage par DMX) avec câble	Emergency STOP function for DMX operation (includes cable)
–	**Auf Anfrage / Sur demande / On request**	Verlängerung Steuer- und Antriebskabel für MEGASCREEN TOUR	Kit rallonges câble d'alimentation et de commande G-FRAME (moteur) pour MEGASCREEN TOUR	Extension control and power cable for MEGASCREEN TOUR
–	**24800 08021**	Verlängerungskabel für Not-Aus-Taster	Rallonge pour arrêt d'urgence externe	Extension cable for Emergency STOP DMX function

4.3 MEGASCREEN TOUR

Lieferumfang / Contenu de la livraison / Standard Delivery

Lieferumfang

1 CFK-Rohre Ø 247 mm mit Montagestößen im Carbonrohr und entsprechenden Verschluss-klammern. Aufteilung der Rohre mit Standardlängen, siehe Tabelle. Gegen Aufpreis können auch Sonderlängen geliefert werden.
2 Demontierbares Traversensystem mit Motoraufnahme, Antriebswelle und Wellenlagerungen.
3 Demontierbare Antriebseinheit mit Wellenkupplungen und Endschalter.
4 Strom- und Steuerkabel, steckbar, 25,0 m lang (Verlängerung bis max. 40,0 m möglich).
5 Abhängung für Aufnahme an bauseitiger Konstruktion. Anzahl der Abhängungen abhängig von der Länge der Anlage (mindesten jedoch vier Stück). Traversenbefestigung mit drei Half Coupler; Tragfähigkeit je 750 kg; für Rohre mit einem Durchmesser von 50 mm; mit Anschlagpunkt.
6 Anschlussteile und Wickel-mechanik für Trag- und Sicherungsbänder.
7 Zwei Endlager mit Wickelmechanik und Bandlängenausgleich.
8 G-FRAME 54 Steuerung mit den Funktionen AUF und AB. Stufenlose Geschwindigkeits-vorwahl über ein Drehpotenzio-meter.
9 Aufbau- und Betriebsanleitung.

Le système est constitué de

1 Tubes carbone Ø 247 mm avec manchons de raccord et pattes de serrage des 2 côtés. Répartition des tubes en largeurs standard, voir tableau. Largeurs hors standard disponibles sur demande.
2 Poutre carrée avec mécanique d'entraînement démontable.
3 Unité d'entraînement avec FC démontable.
4 Câble d'alimentation et de com-mande par fiche-prise de 25,0 m (rallonge possible jusqu'à 40,0 m max.).
5 Points de suspension pour une installation à un support existant. Le nombre de points de suspension dépend de la largeur du système, au minimum 4 points de suspensions composés de 3 colliers (charge 750 kg / collier) pour tube de Ø 50 mm montés sur platine.
6 Bobines d'enroulement pour bandes acier d'entraînement et de sécurité.
7 Support-pallier avec mécanique d'enroulement et système de compensation de longueur des bandes acier.
8 Unité de commande G-FRAME 54 avec les fonctions MONTER-DESCENDRE. Avec variateur de vitesse.
9 Instructions de montage et guide d'utilisation.

Standard Delivery

1 Carbon tube sections Ø 247 mm (9.7") with assembly joints in the carbon tube and corresponding claw brackets. Distribution of tubes with standard lengths, see table. Custom tube sizes are available upon request.
2 Truss system with motor mount, drive shaft and shaft bearings can be disassembled.
3 Motor unit with gear box and limit switches.
4 Power and control cable, 25.0 m (82'0") length (an extension cable up to a maximum of 40.0 m (131'2") length is available as an option).
5 Standard suspension points: Minimum number of four suspension points required. Additional suspension points required depending on overall system width and weight. Standard mounting via three half coupler clamps. Half coupler clamp load capacity: 750 kg (1,653 lbs), maximum Ø: 50 mm (2").
6 Mechanical steel band spool assembly for perfect alignment when rolling up and down.
7 Additional steel band security spool assembly.
8 G-FRAME 54 control system. Standard operation: UP-DOWN positions and adjustments via rotary potentiometer.
9 Installation and operation manual.

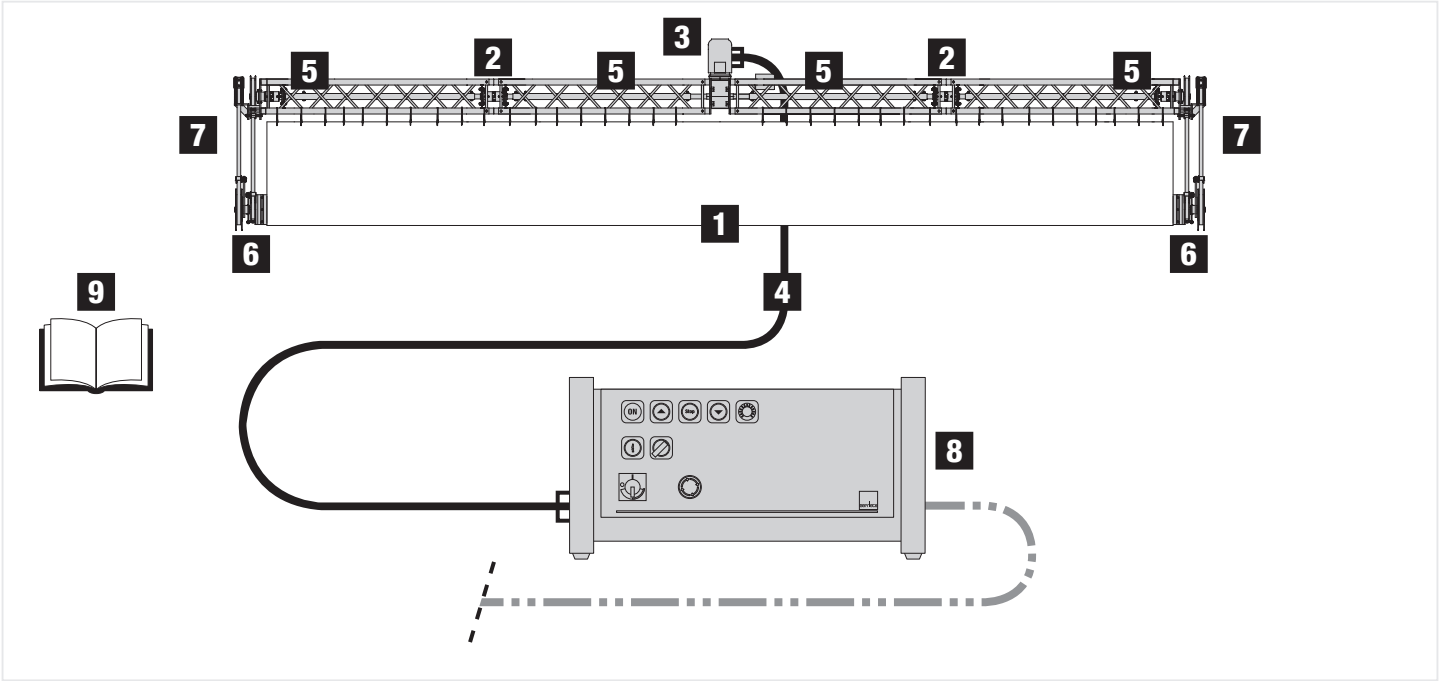

4.3 MEGASCREEN TOUR

Zubehör / Accessoires / Accessories

	Art. / Réf.			
1	**24900 042-**	Carbonrohr mit 6 Verbindungsklammern	Tube carbone avec 6 pattes de serrage	Carbon tube with 6 claw brackets
2	**24900 04302**	Verbindungsklammern-Set mit 6 Verbindungsklammern zum Nachrüsten	Set de pattes de serrage avec 6 pattes (équipement complémentaire)	Also available: connection bracket set for 6 claw brackets
3	**43030 00201**	Traversenbefestigung mit 3 Half Coupler 750 kg (TÜV geprüft) und Anschlagpunkt	Platines de support avec 3 colliers simples 750 kg (certifié TUV) et anneau de suspension	Truss frame mounting plate each with 3 half couplers 750 kg (certified by German TÜV)
4	**41070 00101**	SPANNFIX weiß zur Befestigung der Folie	SANDOW blanc pour fixation de l'écran	SPANNFIX bungee cords (white) for attaching screen to truss
–	**41070 00102**	SPANNFIX schwarz zur Befestigung der Folie	SANDOW noir pour fixation de l'écran	SPANNFIX bungee cords (black), for attaching screen to truss
5	**41070 00602**	Klemmschloss-Zurrgurt	Sangle d'arrimage	Camlock strap
–	**41010 00354**	Doppelseitiges Klebeband 50 mm zur Befestigung der Folie	Adhésif double face 50 mm, pour fixation de l'écran	Double-sided adhesive tape, 50 mm (2") for installation of screen
–	**Auf Anfrage / Sur demande / On request**	Flightcase mit Rollen	Flightcase à roulettes	Flight case with casters

1

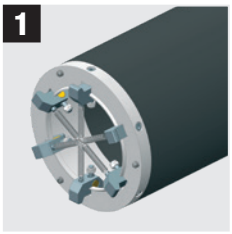

2

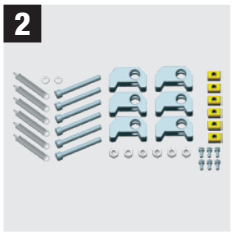

3



4



5



4.3 MEGASCREEN TOUR

Referenzen / Références / References



Photo: © Nick Pagliante / Gerriets International / Discovery Cube Science Center – Orange County, USA / Production and installation of a 19.0 m wide and 8.0 m high MEGASCREEN TOUR projection screen with a special sound-permeable projection film, the GAMMALUX® MICRO.

4.3 MEGASCREEN TOUR

Referenzen / Références / References





Photo: © Zinser / Freiburg Trade Fair Trial Set-up – Almaty, Kazakhstan / One of the largest MEGASCREEN TOUR roll-up screens built by Gerriets; dimensions of the system: 26.0 x 12.0 m. Fabrication of the hanging from the SCENE projection foil. Photos show the test installation in the Freiburg exhibition hall.

4.4 TUBE



Photo: © Memorium Nürnberger Prozesse, Tim Händel / Memorium Nuremberg Trials – Nuremberg, Germany / Roll-up screen TUBE, with a length of 11 m and G-FRAME control.

4.4 TUBE – Für mittlere und große Formate

Pour petits et moyens formats / Medium and Large Scale Systems

TUBE ist ein mobiles Rollbildwandsystem für mittlere und große Formate mit Rohrlängen bis 12,0 m und Behanghöhen bis 9,0 m sowie variablen Hubgeschwindigkeiten von ca. 0,2 bis ca. 0,9 m/s.

Durch die hochwertige Carbon-Technologie verfügen die Systeme über ein geringes Gewicht bei hoher Stabilität und sind damit prädestiniert für den Theater-, Schulungs-, Event-, Tournee- und Messebereich.

Le système TUBE est un système d'écran enroulable conçu pour des formats allant jusqu'à 12,0 x 9,0 m (l x H) avec une vitesse de déroulement variable de env. 0,2 à 0,9 m/s.

La technicité des fibres en carbone permet de fabriquer des tubes d'un poids réduit et d'une grande rigidité. Les systèmes se prêtent très bien pour le théâtre, les tournées, l'événementiel, les foires-expositions ou le domaine de la formation.

TUBE is a portable top roller system for medium and large formats with tube lengths up to 12.0 m (39'4") and screen surfaces of up to 9.0 m (29'5") and variable lifting speeds of approx. 0.2 (8"/sec) to approx. 0.9 m/s (35"/sec).

Thanks to the high-quality carbon technology, the systems have a low weight and high rigidity. The systems are perfect for theatres, events, tours, and trade fairs.

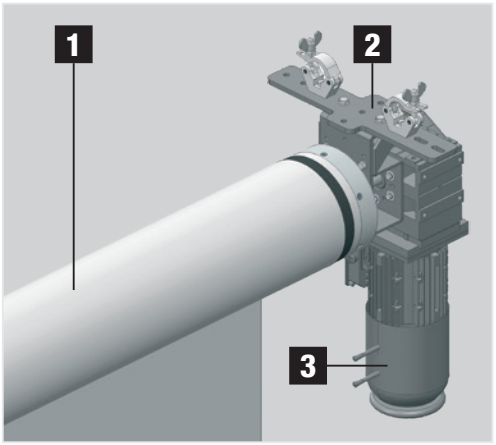

Details

1 Die Befestigung des gewählten Behanges erfolgt vor Ort durch ein Klebeband direkt am Carbonrohr.
2 Das Carbonrohr wird beidseitig mit Endstücken an Flanschlager montiert. Die Aufhängung der TUBE erfolgt standardmäßig mithilfe von vier Half Coupler. Diese Standard-Half Coupler sind für Rohre mit einem Durchmesser von 50 mm geeignet und haben eine Tragfähigkeit von 750 kg. Sie können an Laststangen oder standardmäßig an den Hauptgurten von 290er, 400er oder 500er Traversen montiert werden. Andere Aufhängungen sind auf Wunsch adaptierbar. TUBE kann somit an Maschinenzügen, Traversen oder direkt an Decken montiert werden.
3 Die Antriebseinheit mit Handrad und Doppelbremse wird komplett mit Achse und Endstück an ein Ende eines Rohrmoduls angeflanscht.
4 Im Standard mit Inkrementalgeber zur frei programmierbaren Einstellung der Betriebsenden und der drei Zwischenpositionen. Größtmögliche Sicherheit und hohe Präzision durch formschlüssige Anbindung von Getriebeendschalter und Inkrementalgeber.
5 Notendschalter nach GUV Vorschrift 17 und DIN EN 17206.
6 Stromzuführung und Steuerkabel mit soliden Multipin-Steckern.
7 Für den mobilen, sicheren Einsatz im Bühnenbereich lässt sich TUBE in einen nach unten offenen Traversenrahmen einbauen.

Détails

1 La fixation du support choisi se fait sur place à l'aide d'un adhésif double-face.
2 Le tube est fermé de part et d'autre par un couvercle intégré dans un support-pallier. Le montage se fait de manière standard avec 4 colliers de 50 mm (charge : 750 kg par collier). Par ce biais, le système TUBE peut être fixé à des porteuses ou des truss 290, 400 ou 500. Une fixation directe au plafond est également possible. D'autres modes de suspension sont réalisables sur demande.
3 L'unité d'entraînement avec volant de secours et double freins, est fixée directement à une extrémité du système.
4 Codeur incrémental pour une programmation libre des deux FC de sécurité (haut et bas) et des 3 positions intermédiaires. Dispositif de connexion mécanique fiable.
5 Fins de course de sécurité certifiés selon GUV, disposition 17, et selon DIN EN 17206.
6 Câble d'alimentation et de commande avec prises multibroches.
7 Pour une utilisation protégée et mobile sur scène, il est envisa geable d'intégrer le système TUBE dans une poutre carrée.

Details

1 The screen surface is attached to the carbon fiber tube with tape.
2 Standard mounting consists of a flanged mounting bracket with a heavy-duty bearing at each end. Standard connection to pipe or truss via 50 mm (2") half couplers with a load rating of 750 kg (1,650 lbs). These can be mounted on flybars and battans, or on the chords of 290 mm (12"), 400 mm (16") or 500 mm (20") truss. Custom mounting brackets and accessories are available on request. TUBE can be mounted on moving movable hoists, within a truss frame or directly to the ceiling.
3 Motor unit with gearbox, drive shaft and mounting bracket is mounted to either end of the tube.
4 Incremental encoder to program two end and three intermediate stop positions. Plastic gear wheels ensure reliable and precise operation.
5 Certified limit switches stop according to GUV regulation 17 and DIN EN 17206.
6 Power and control connections via secure Multipin connectors.
7 TUBE can be mounted in a truss style frame with open bottom to ensure portable, secure applications.

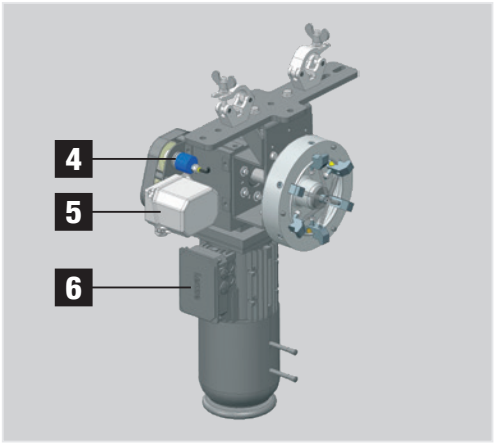

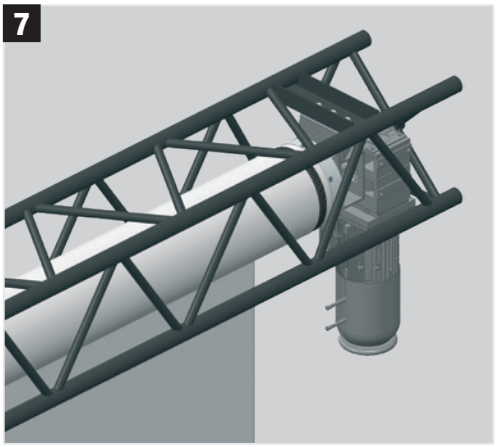

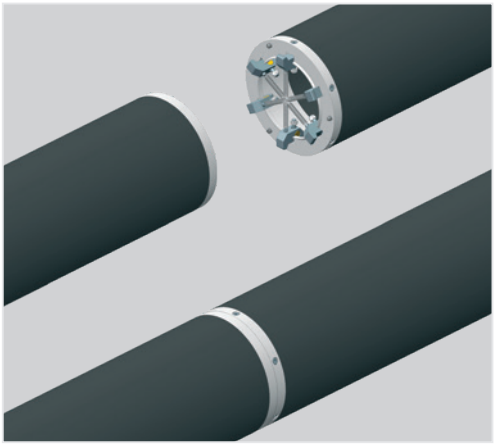

4.4 TUBE

Technik / Technique / Technology

Das Leinwandsystem TUBE ist als mobiles Top Roller-Rollbildwandsystem für große Formate mit Rohrlängen bis 12,0 m und Behanghöhen bis 9,0 m konzipiert. Die Wickelwelle befindet sich am oberen Ende der Leinwand.

Das System kann mit vier Half Coupler mit je 750 kg Tragfähigkeit entweder an Laststangen oder standardmäßig an den Hauptgurten von 290er-, 400er- oder 500er-Traversen montiert werden.

Für den mobilen, sicheren Einsatz auf der Bühne und im Touringbereich lässt sich TUBE in einen nach unten offenen Traversenrahmen einbauen.

Für den Festeinbau halten Sie bitte Rücksprache mit uns bezüglich einem geeigneten Behangmaterial. Für Laserprojektionen eignet sich ein Gobelintüll als textiler Behang.

Für Aufprojektion vorgesehen.

Le système TUBE est un système d'écran enroulable conçu pour grands formats allant jusqu'à 12,0 m de large x 9,0 m de haut. L'enrouleur est situé en partie haute du système.

Le système peut être fixé à des porteuses ou des truss 290, 400 ou 500 par l'intermédiaire de 4 colliers (charge 750 kg / collier).

Pour une utilisation protégée et mobile sur scène, il est envisageable d'intégrer le système TUBE dans une poutre carrée.

Pour une installation fixe, veuillez nous contacter au sujet d'un matériau de revêtement approprié.
Pour des projections laser, nous conseillons d'utiliser un tulle GOBELIN.

Système conçu pour projection de face.

The roller screen system TUBE is designed as a mobile top rolling system for large scale systems with tube lengths up to 12.0 m (39'4") and screen surfaces of up to 9.0 m (29'5"). The winding tube is stationary and the screen rolls down off the tube.

The system can be fitted with up to four half couplers, each with a carrying capacity of 750 kg, for attachment on flybars and battans, or on the chords of 290 mm (12"), 400 mm (16") or 500 mm (20") truss.

For ease of use on stage and when on tour, TUBE can be prerigged in a custom made truss with an open bottom.

For permanent installation, please consult us regarding a suitable hanging material.
For laser projections, it is also possible to use a sharkstooth as textile screen surface.

Designed for front projection.



4.4 TUBE

Technik / Technique / Technology

- Motor 3 x 230 / 400 VAC, mit Doppelbremse.
- Hubgeschwindigkeiten stufenlos von ca. 0,2 bis ca. 0,9 m/s.
- Der Motor ist in drei verschiedenen Positionen, jeweils um 90° versetzt montierbar, auch nachträglich (Bild **1**).
- Bildwandmaße: von 2,9 x 3,0 m bis 11,9 x 9,0 m (b x h). Sonderformate auf Anfrage.
- Das zu verschraubende Aluminium-Beschwerungsrohr (Maße Ø 50 x 3 mm) wiegt ca. 1,3 kg/m.
- Alle Rohrmodule sind aus hochfestem CFK gefertigt und sind in den Längen 1, 2, 3, 4, 5 und 6 m sowie auf Wunsch in Sonderlängen erhältlich.
- Ein Motorwechsel ist auch ohne Demontage der Projektionsfläche möglich.
- Handrad für manuelle Antriebseinstellungen und Notfälle.

- Moteur 3 x 230 / 400 VAC, configuration avec deux freins.
- Le système est disponible avec unité de commande G-FRAME 54. Vitesse variable de env. 0,2 à 0,9 m/s.
- Le moteur est pivotable à 90° et on peut le monter de 3 manières différentes. Changement de position peut être réalisé ultérieurement (image **1**).
- Formats réalisables de 2,9 x 3,0 m jusqu'à 11,9 x 9,0 m (l x H). Formats hors standard disponibles sur demande.
- Poids du tube de lestage (Ø 50 x 3 mm) : environ 1,3 kg/m. Raccord par vissage.
- Tous les modules de l'enrouleur sont en fibres de carbone et sont disponibles dans les dimensions suivantes : 1, 2, 3, 4, 5 et 6 m. Des longueurs sur mesure sont réalisables sur demande.
- Le remplacement du moteur est possible sans démonter l'écran de projection.
- Roue manuelle de dépannage.

- 3 x 230 /400 VAC double brake motor. Other voltages available.
- Variable speed control adjustable from approx. 0.2-0.9 m/s (8"-35"/sec).
- Motor can be mounted quickly and easily in three different positions, each within a 90° rotation (picture **1**).
- Screen sizes from 2.9 x 3.0 m (9'5" x 9'9") up to 11.9 x 9.0 m (39'0" x 29'6") (w x h). Custom screen sizes are available on request.
- Threaded aluminum bottom pipe, size: Ø 50 x 3 mm (2" x 1/8"), weight: 1.3 kg/m (1 lb/ft).
- Tubes are made of reinforced carbon fiber and are available in various standard lengths: 1, 2, 3, 4, 5 and 6 m (3'3", 6'7", 9'10", 13'1", 16'5", and 19'8"). Special lengths available on request.
- Motor position can be changed quickly and easily without disassembly of the projection screen.
- Hand crank for manual override in case of emergencies and adjustments.

1

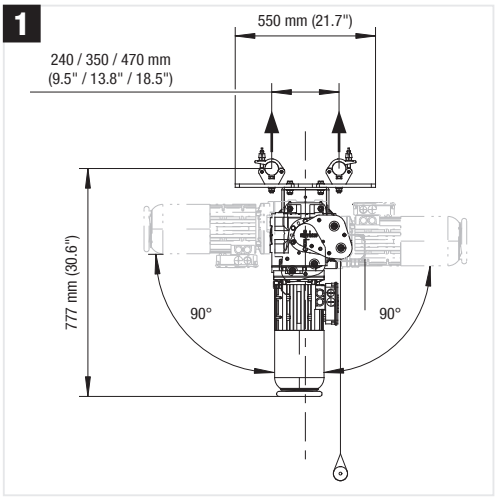

Am Beispiel des 1,5 kW Motors / Exemple : moteur 1,5 kW / Example of 1,5 kW Motor:

***** Minimale Einbaumaße / Hauteur construction min. necessaire / Minimum Mounting Height

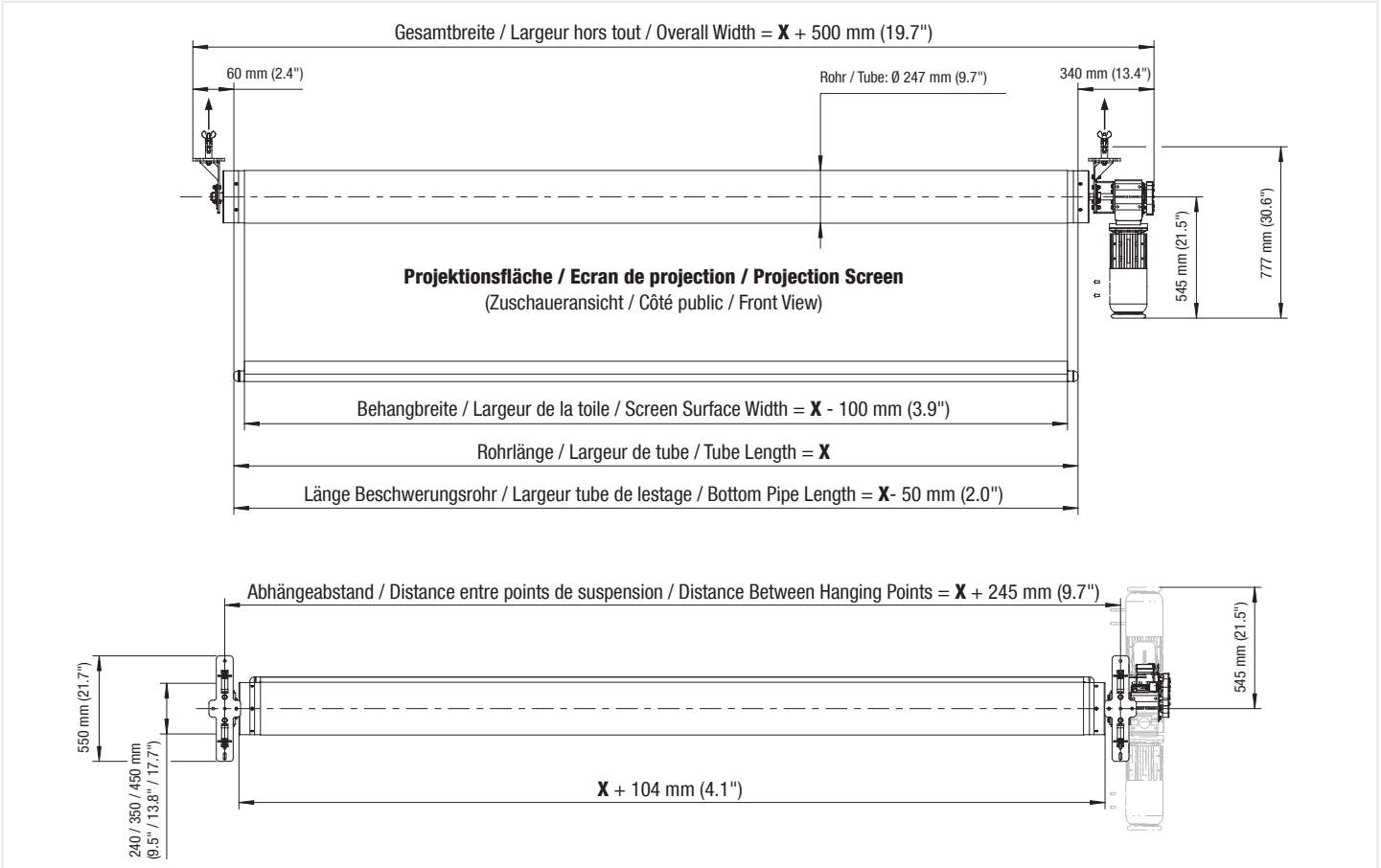

Schematische Darstellung des Systems / Représentation schématique du système / Schematic representation of the system

4.4 TUBE

Technik / Technique / Technology

Zur unten stehenden Tabelle:
- Anlagen mit Rohrlängen von über 12,0 m sind als Sonderanfertigungen möglich.

! Für geeignete Behänge bitten wir um Rücksprache.

* Gesamtgewicht entspricht den kumulierten Gewichten von: Rohrmodulen, Half Coupler, Endstücke, Motor und Beschwerungsrohr ohne Anschlusskabel (9 kg), Steuerung (18 kg) und Behang.

Note concernant le tableau:
- Des systèmes d'une portée de plus de 12,0 m sont considérés comme hors standard, mais réalisables sur demande.

! Nous consulter pour le choix de toiles utilisables.

* Le poids total comprend : les tubes, les colliers de serrage, les supports-palliers, le moteur et le tube de lestage. Ne sont pas compris : l'unité de commande (18 kg), les câbles (9 kg) et l'écran de projection.

Regarding the table below:
- System sizes up to 12.0 m (39'4") are available on request.

! Please contact us for choosing suitable surfaces.

* Total weight includes: Tube sections, half coupler, mounting brackets, motor and bottom pipe. Not included in weight: cable (9 kg / 19.8 lbs), control unit (18 kg / 39.3 lbs) and screen surface.

Technische Daten Motoreinheit / Données techniques moteurs / Technical Data Motor

	1,5 kW
V	max. 0,9 m/s (max. 35"/sec)
kg	60 kg (132 lbs)
	Steuerungsanschluss – Schutzkontakt-Stecker / Connexion de commande – fiche de sécurité / Control Connection – Grounded Cable: 230 VAC / 50 Hz / 16 A

Standardaufteilung / Configurations standard / Standard Specifications

Art. / Réf.	m	ft/in	m	ft/in	kg*	lbs*	max. kg	max. lbs
24100 02003	3	9'8"	2,9	9'5"	110	243	60	132
24100 02004	4	13'1"	3,9	12'8"	116	256	60	132
24100 02005	5	16'5"	4,9	16'1"	122	269	60	132
24100 02006	6	19'8"	5,9	19'4"	128	283	60	132
24100 02007	7	23'0"	6,9	22'7"	140	309	60	132
24100 02008	8	26'3"	7,9	26'0"	146	322	60	132
24100 02009	9	29'6"	8,9	29'2"	152	335	60	132
24100 02010	10	32'8"	9,9	32'5"	158	348	60	132
24100 02011	11	36'1"	10,9	35'8"	170	375	60	132
24100 02012	12	39'4"	11,9	39'0"	176	388	60	132

4.4 TUBE

Steuerung / Commande / Control

G-FRAME 54 Steuerung für TUBE

- Stufenlose Geschwindigkeitsvorwahl über ein Drehpotenziometer.
- Im Standard mit drei programmierbaren Zwischenpositionen und DMX-Schnittstelle*.
- Optional auch ohne programmierbare Zwischenpositionen.
- Ein in der G-FRAME 54 integrierter Umrichter versorgt die Antriebseinheit mit Drehstrom.
- Der Anschluss erfolgt über einem 230 V Schutzkontakt-Stecker.

* Bei DMX-Ansteuerung ist die Anlage nicht mehr CE-konform.

Montagearten:
1 Stand-Alone Betrieb.
2 Wandmontage.
3 19"-Rack Einbau.

Lieferumfang:
- G-FRAME 54 Steuerung.
- 19"-Einbauwinkel.
- Wandmontageplatte.
- 2,0 m Stromversorgungskabel.

Die Ausführungen der Steuerungen kann von den rechts aufgeführten Bildern abweichen.

Unité de commande G-FRAME 54 pour TUBE

- Variation de vitesse en continu via un potentiomètre.
- Version standard avec 3 positions intermédiaires programmables et interface DMX*.
- En option, SANS positions intermédiaires programmables.
- Un variateur de fréquence intégré dans l'armoire de commande G-FRAME 54 alimente l'unité d'entraînement avec un courant triphasé.
- Branchement via une fiche de sécurité 230 V.

* Avec un pilotage par DMX, le système n'est plus conforme CE.

Variantes de montage :
1 Pose sur pupitre (stand-alone).
2 Murale.
3 Encastrée dans un rack 19".

Le système est constitué de :
- Unité de commande G-FRAME 54.
- Pattes de montage 19".
- Platine pour montage mural.
- Câble d'alimentation de l'armoire, longueur 2,0 m.

Photos non contractuelles.

G-FRAME 54 Control System for TUBE

- Speed adjustment via a rotary potentiometer.
- Standard with three programmable intermediate stop positions and DMX interface*.
- Optionally without programmable intermediate positions.
- A drive integrated in the G-FRAME 54 supplies the drive unit with three-phase current.
- The connection is made via a 230 V (USA: 208 V) grounded cable.

* With DMX control, the system is no longer CE compliant.

Mounting Types:
1 Stand alone.
2 Wall mount.
3 19" rack mount.

Standard Delivery:
- G-FRAME 54 control system.
- 19"rack mount brackets.
- Wall mount brackets.
- Power cable, length: 2,0 m (6'6").

Actual product may vary slightly from photograph.

1



2



3



4



	Art. / Réf.			
1-3	**24800 07101**	G-FRAME 54 Steuerung 230 VAC für TUBE	Unité de commande G-FRAME 54 - 230 VAC pour TUBE	G-FRAME 54 control system 230 VAC for TUBE
–	**Auf Anfrage / Sur demande / On request**	Verlängerung Steuer- und Antriebskabel für TUBE	Kit rallonges câble d'alimentation et de commande G-FRAME (moteur) pour TUBE	Extension control and power cable for TUBE
4	**24800 08011**	Not-Aus-Taster für DMX-Betrieb mit Kabel	Arrêt d'urgence externe (conseillé, si pilotage par DMX) avec câble	Emergency STOP function for DMX operation (includes cable)
–	**24800 08021**	Verlängerungskabel für Not-Aus-Taster	Rallonge pour arrêt d'urgence externe	Extension cable for Emergency STOP DMX function

4.4 TUBE

Lieferumfang / Contenu de la livraison / Standard Delivery

1 CFK-Rohre Ø 247 mm mit Montagestößen beidseitig und entsprechenden Verschluss-klammern. Aufteilung der Rohre mit Standardlängen.
Gegen Aufpreis können auch Sonderlängen geliefert werden.
2 Motorseitiges Endstück mit Lageraufnahme.
3 Gegenlager Endstück mit Lageraufnahme.
4 Demontierbare Antriebseinheit mit Endschalter und Inkrementalgeber.
5 Strom- und Steuerkabel, steckbar, 25,0 m lang (Verlängerung bis max. 40,0 m möglich).
6 Beidseitig je zwei Half Coupler für Rohre mit einem Durchmesser von 50 mm, längs und quer montierbar.
7 G-FRAME 54 Steuerung mit den Funktionen AUF und AB sowie drei programmierbaren Zwischen-positionen und DMX-Schnittstelle. Stufenlose Geschwindigkeitsvor-wahl über ein Drehpotenziometer.
8 Aluminium-Beschwerungsrohr, zu verschrauben, Ø 50 x 3 mm, ca. 1,3 kg/m.
9 Aufbau- und Betriebsanleitung.

Hinweis:
Beim max. Behanggewicht wurde das Beschwerungsrohr berücksichtigt.

1 Tubes carbone Ø 247 mm avec manchons de raccords et pattes de serrage des deux côtés. Répartition des tubes en largeurs standard.
Largeurs hors standard disponibles sur demande.
2 Couvercle avec support-pallier côté moteur.
3 Couvercle avec support-pallier côté opposé du moteur.
4 Unité d'entraînement amovible avec fins de course et codeur incrémental.
5 Câble d'alimentation et de com-mande par fiche-prise de 25,0 m (rallonge possible jusqu'à 40,0 m max.).
6 2 colliers de serrage par côté (charge 750 kg / collier) pour tubes de Ø 50 mm.
7 Unité de commande G-FRAME 54 avec les fonctions MONTER-DESCENDRE ainsi que 3 positions intermédiaires programmables. Avec variateur de vitesse et interface DMX.
8 Tube de lestage en aluminium, Ø 50 x 3 mm, poids 1,3 kg/m. Raccord par vissage.
9 Instructions de montage et guide d'utilisation.

Remarque :
Le poids max. des toiles s'entend avec tube de lestage.

1 Carbon tubes Ø 247 mm (9.7") including axel shaft and adjustable mounting brackets at each end. Distribution of pipes with standard lengths.
Custom tube sizes are available upon request.
2 Motor end mounting assembly.
3 Non-motor end mounting assembly.
4 Demountable motor unit with limit switches and incremental encoder.
5 Power and control cable, 25.0 m (82'0") length (an extension cable up to a maximum of 40.0 m (131'2") length is available as an option).
6 Two half couplers with a diameter of 50 mm (2") on each side, lengthwise and crosswise mountable.
7 G-FRAME 54 control system with the UP and DOWN functions as well as three programmable intermediate stop positions and DMX interface. Speed adjustment via a rotary potentiometer.
8 Threaded aluminum bottom pipe, size: Ø 50 x 3 mm (2" x 1/8"), weight: 1.3 kg/m (1 lb/ft).
9 Installation and operation manual.

Note:
Maximum weight includes bottom pipe.

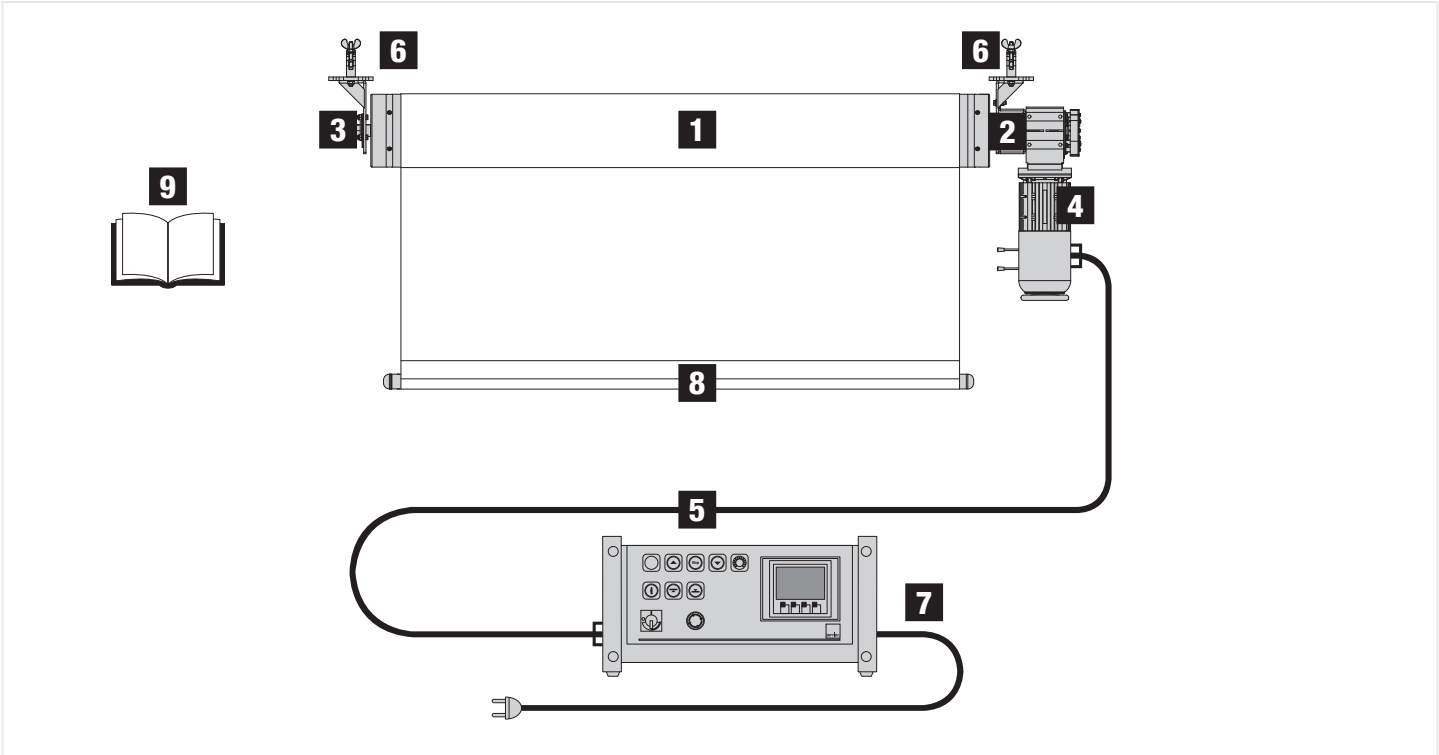

4.4 TUBE

Zubehör / Accessoires / Accessories

	Art. / Réf.			
1	**43070 002-**	Beschwerungsrohr, zu verschrauben, Ø 50 x 3 mm, exklusive Endkappen, Stückelung wie Carbonrohr	Tube de lestage Ø 50 x 3 mm, hors embouts. Sections identiques au tube carbone	Threaded bottom weight pipe, Ø 50 x 3 mm, excluding end caps, length to match carbon tube sections
2	**43070 00291**	Endkappen (2er-Set) für Beschwerungsrohr, Ø 50	Lot de 2 embouts pour tube de lestage Ø 50	End caps (set) for bottom weight, Ø 50
3	**43090 09563**	Half Coupler 750 kg, Einfachschelle für Rohr Ø 50 mm, TÜV geprüft, Breite: 50 mm, Schraube: M12, Gewicht: 630 g	Collier simple, charge 750 kg, pour tube Ø 50 mm, certifié TUV, largeur : 50 mm, pour boulons : M12, poids : 630 g	Half coupler 750 kg for tubes Ø 50 mm, certified by German TÜV, width: 50 mm, Bolt: M12, weight: 630 g
4	**Auf Anfrage / Sur demande / On request**	Transportcase für TUBE-System; Aufnahme für: Steuerung, Motor, Gegenlager, Kabel, Inbusschlüssel und Tasche für Bedienungs-anleitung; Abmessungen Transportcase: 120 x 58 x 62,7 cm, Gewicht: 144 kg	Flightcase pour système TUBE; Conçu pour recevoir : unité de commande, motoréducteur, supports-paliers, câbles, clé allen et notice d'installation; Dimensions du flightcase : 120 x 58 x 62,7 cm, Poids : 144 kg	Transport case for TUBE System; Designed to hold: Controller, motor, mounting brackets, cable, ratchet wrench and operation manual packet; Dimensions: 120 x 58 x 62.7 cm, Weight: 144 kg
5	**24900 042-**	Carbonrohr mit 6 Verbindungsklammern	Tube carbone avec 6 pattes de serrage	Carbon tube with 6 claw brackets
6	**24900 04302**	Verbindungsklammern-Set mit 6 Verbindungs-klammern zum Nachrüsten	Set de pattes de serrage avec 6 pattes (équipement complémentaire)	Also available: connection bracket set for 6 claw brackets
–	**41010 00354**	Doppelseitiges Klebeband 50 mm zur Befestigung der Folie	Adhésif double face 50 mm, pour fixation de l'écran	Double-sided adhesive tape, 50 mm (2") for installation of screen
–	**Auf Anfrage / Sur demande / On request**	Flightcase mit Rollen	Flightcase	Flight case with casters

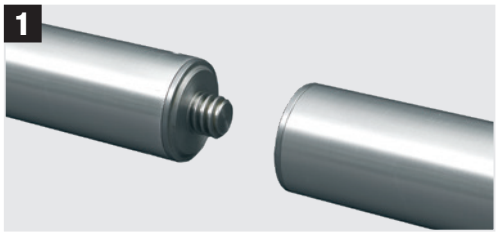







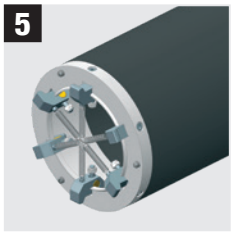

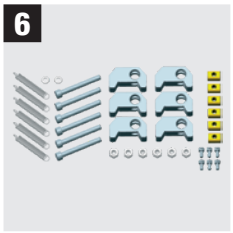

Referenzen
Références / References



Photo: © Peter Nielsen / Teatro dell' Arte Europa-Park – Rust, Germany / Four TUBE roller screen systems for the main stage; dimensions of the systems: up to 3.5 x 6.5 m; curtain made of SHOW® front and rear projection film; with G-FRAME 54 control system.

Geschäftszeiten / Heures d'ouverture / Business Hours

Montag - Donnerstag / Lundi - jeudi / Monday - Thursday: 08.00 - 12.00, 13.00 - 17.00

Freitag / Vendredi / Friday: 08.00 - 12.00, 13.00 - 15.30

Unsere Telefonzentrale ist durchgehend für Sie erreichbar, montags bis donnerstags von 08.00-17.30 Uhr, freitags von 08.00-16.30 Uhr / Notre standard est à votre disposition de 8.00 à 17.30 du lundi au jeudi, et de 8.00 à 16.30 le vendredi / You can reach us at the phone Monday to Thursday from 08:00 a.m.-05:30 p.m., on Friday from 08:00 a.m.-04:30 p.m.

Außerhalb der Geschäftszeiten können Sie auf unserem Anrufbeantworter zeitlich unbegrenzt Ihre Nachrichten hinterlassen / En dehors de ces horaires, vous pouvez nous laisser un message sur notre répondeur téléphonique / Outside normal business hours, please leave a message and we will get back to you the next business day.

Anschriften / Adresses / Address

Lieferanschrift / Adresse de livraison / Shipping address:

GERRIETS GmbH
Bühnenbedarf
Im Kirchenhürstle 5 - 7
D-79224 Umkirch

Postanschrift / Adresse postale / Mail address:

GERRIETS GmbH
Bühnenbedarf
Postfach 1154
D-79220 Umkirch

Telefonnummern / Téléphone / Phone Numbers

Zentrale / Standard / Telephone switchboard: +49 7665 - 960 0

Projektabteilung / Service projets / Projects: +49 7665 - 960 310

Verkauf / Service commercial / Sales: +49 7665 - 960 320

Versandauskunft / Service expédition / Shipping Department: +49 7665 - 960 126

Buchhaltung / Comptabilité / Accounting Department: +49 7665 - 960 170

Telefax / Télécopie / Fax Numbers

Zentrale / Standard / General Inquiry: +49 7665 - 960 125

Online

Internet: www.gerriets.com
E-mail: info@gerriets.com

Handelsregister Freiburg / Registre de commerce Freiburg / Commercial register, Freiburg: HRB-Nr. 2678
UST-ID-Nr. / Numéro Identification TVA / Tax number: DE 142191543

Geschäftsführer / Gérant / Managing Director: Hannes Gerriets

Informationen / Informations / Information

Änderungen, Fehler, technische Änderungen und Irrtümer vorbehalten.
Der Inhalt dieses Kataloges entspricht dem Stand zum Zeitpunkt des Drucks. Aktuellste Angaben entnehmen Sie bitte den entsprechenden Datenblättern auf unserer Internetseite.

Sous réserve d'erreurs et de modifications techniques.
Le contenu de ce catalogue correspond aux conditions valables au moment de la mise à l'impression. Des informations régulièrement mises à jour sont disponibles dans les fiches techniques à consulter sur notre site internet.

All information is subject to change or technical modification without notice.
All information valid at time of printing. The most current product data sheets are available on our website.

GERRIETS WORLDWIDE

Gerriets GmbH
HEADQUARTERS
gerriets.com

Gerriets SAS
FRANCE
gerriets.fr

Gerriets International Inc.
USA
gerriets.us

Gerriets Great Britain Ltd.
gerriets.co.uk

Gerriets Austria CEE GmbH
gerriets.at

Gerriets Sp. z o.o.
POLAND
gerriets.pl

Gerriets España S. L.
gerriets.es

Gerriets Belgique
Gerriets SAS
gerriets.be

Gerriets Nederland
gerriets.nl

Gerriets Italia
gerriets.it

Gerriets Hellas
gerriets.gr

Gerriets Turkey
gerriets.com/tr

Gerriets Slovenija
gerriets.si

Gerriets Croatia
Gerriets Slovenija
gerriets.hr

Gerriets Hungária
gerriets.hu

Gerriets Bulgaria
gerriets.bg

Gerriets Korea Co. Ltd.
gerriets.com/kr

Gerriets South Africa
gerriets.co.za

Gerriets Brasil
gerriets.com/br

Gerriets Czech Republic
gerriets.cz

Gerriets Slovakia
gerriets.cz

Gerriets Taiwan
gerriets.com

11 / 2026