PEGASUS ROCKSOLID MAXX

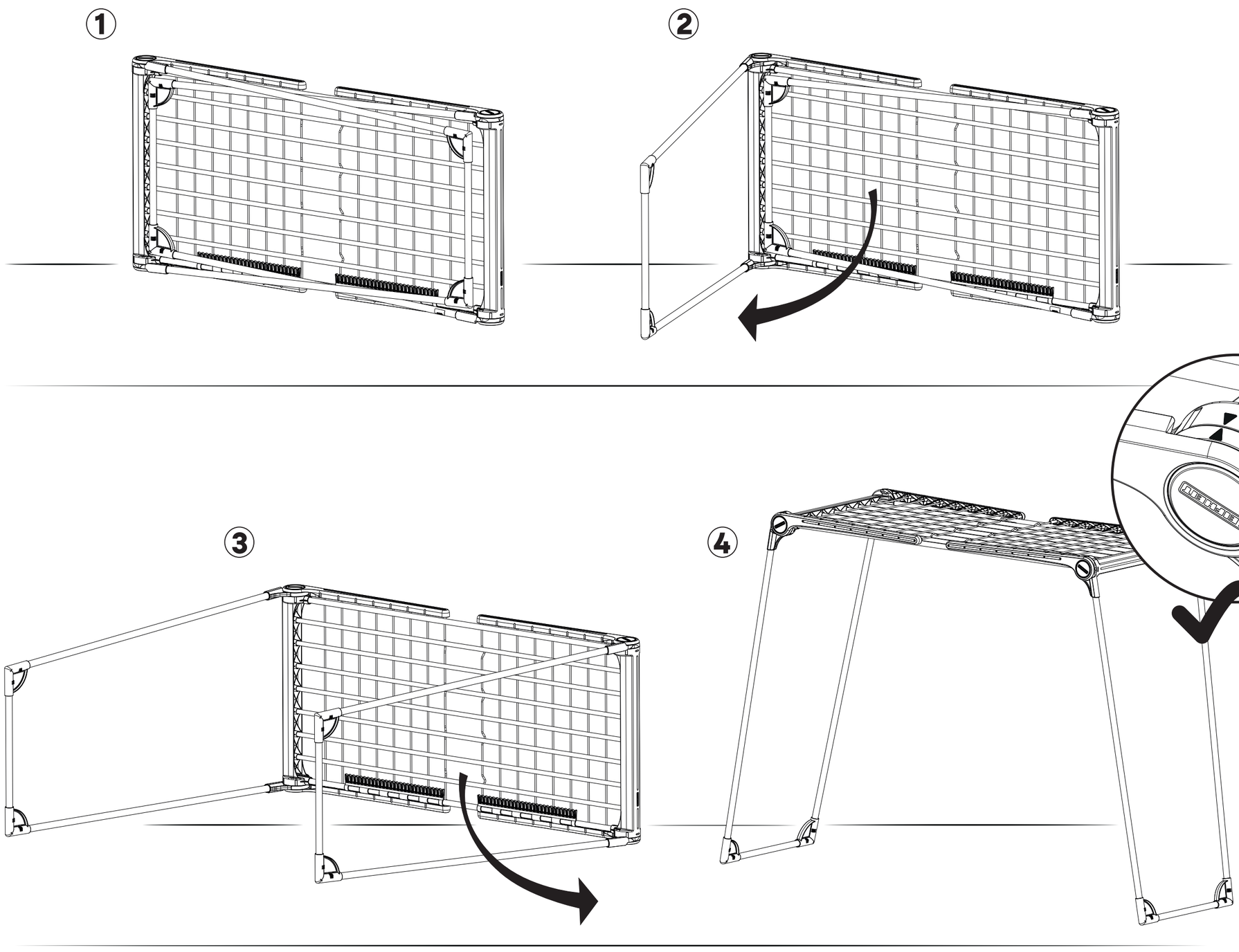

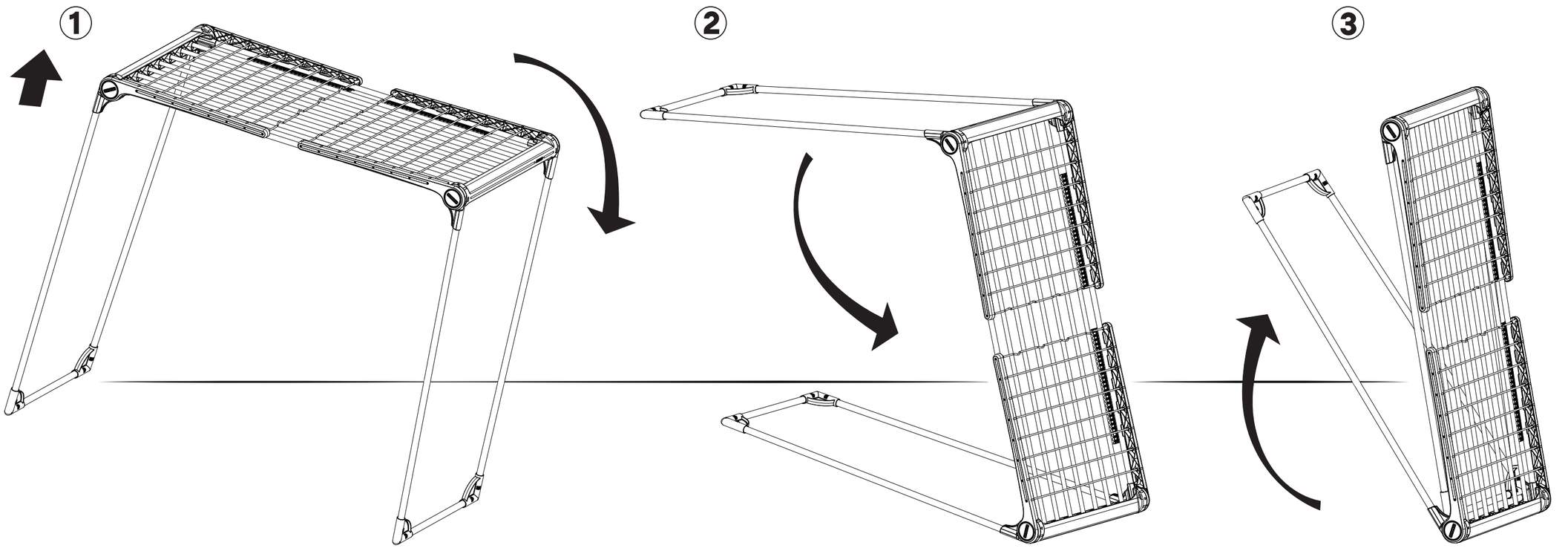

(D) **HINWEIS!** Betätigungskraft reduziert sich nach mehrmaligem Öffnen.

(GB) **NOTE!** Opening effort reduces after repeated use.

(F) **REMARQUE !** L'effort d'ouverture se réduit au fur et à mesure de son utilisation.

(NL) **BELANGRIJKE INFO!** Na meerdere keren openen is minder kracht nodig.

(CZ) **UPOZORNĚNÍ!** Ovládací síla se po opakovaném otevírání snižuje.

(SK) **UPOZORNENIE!** Ovládacia sila sa znižuje po viacnásobnom otvorení.

(E) **NOTA!** La fuerza a realizar para abrir el tendedero se reduce a medida que se abre repetidamente.

(P) **NOTA!** A força de acionamento é reduzida após várias aberturas.

(I) **AVVISO:** La forza operativa si allenta dopo la ripetuta apertura.

(DK) **BEMÆRK!** Betjeningskraften reduceres efter flere åbninger.

(S) **HÄNVISNING!** Manöverstyrka reduceras efter upprepade öppningar.

(PL) **WSKAZÓWKA!** Wielokrotne otwieranie powoduje luźniejsze działanie.

(RUS) **УКАЗАНИЕ!** Усилие уменьшается после многократного открытия.

(RO) **INDICAȚIE!** Forța de acționare se reduce după câteva deschideri.

(LT) **PASTABA!** Atidarinėjant daug kartų mažėja taikoma jėga.

(LV) **NORĀDĪJUMS!** Pēc vairāk reižu atvēršanas nepieciešamais spēks samazināts.

(EST) **MÄRKUS!** Toime väheneb mitmekordsel avamisel.

(H) **ÚTMUTATÁS!** A működtetőerő többszöri felnyitás után csökken.

(PRC) 注意！多次打开后，操作力减小。

(UKR) **ПРИМІТКА!** Приводне зусилля знижується після повторного відкриття.

(SLO) **OPOMBA:** Prožilna sila se po večkratnem odpiranju zmanjša.

(ARAB) تتناقص قوة التشغيل بعد تكرار الفتح.

(BG) **УКАЗАНИЕ!** Силата, необходима за управление, намалява след многократно отваряне.

(TR) **UYARI!** Kullanma gücü çok sayıda açma sonrasında azalır.

(GR) **Σημείωση!** Η δύναμη ενεργοποίησης μειώνεται μετά από επανειλημμένο άνοιγμα.